Limiteur de débit avec raccord instantané

RoHS **Nouveau**

Diminue le temps d'installation !

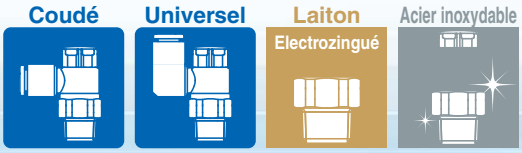

Facile à utiliser

Poussoir verrouillable

- **Facilité de verrouillage**

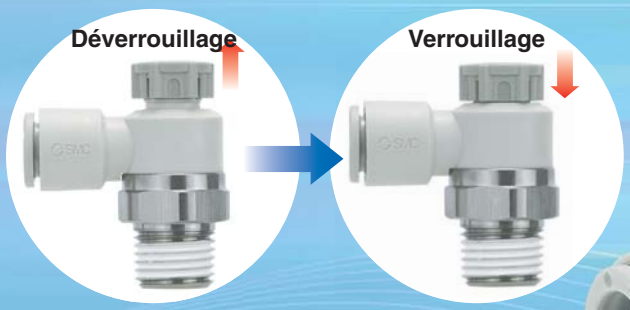

Plus grande molette de réglage

Taille du corps	ØD [mm]
1	9.4
2	12 (Orifice 1/8)
	13 (Orifice 1/4)
3	16.6
4	18.8

Insertion et retrait de tube améliorés

Force d'insertion : Max. 30% (8 N) réduction

Force de retrait : Max. 20% (5 N) de réduction*

* La force de décrochage du tube est équivalente à celle du modèle actuel.

Plus d'espace sous le tube
Installation/retrait plus facile du tube

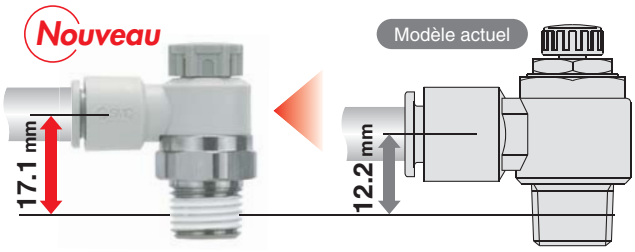

AS22□1F-02-□SA

AS22□1F-02-□

Nouvelle option disponibles !

Exécutions spéciales en plus

- Vaseline/-X12
- Sans graisse + Limiteur/-X21
- Restricteur/-X214
- Série salle blanche/10-

Série AS

SMC

CAT.EUS20-220C-FR

Reproductibilité du débit

Amélioration de la reproductibilité du débit

Position stable de la poignée lorsqu'elle est complètement fermée (pas de débit) sur IA butée (bouchon rotatif). De petites variations de la vitesse d'écoulement en fonction du nombre de rotations de la molette de réglage

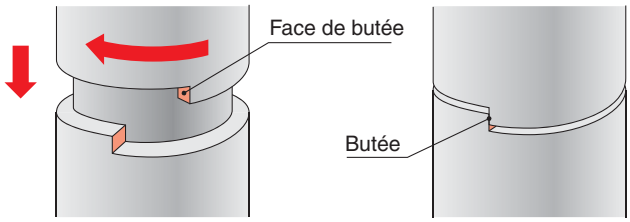

Identification facile du type de produit

Série	Couleur de la collerette de déblocage			
	Réglage échappement	Réglage admission	Mètres	Pouces
AS-F AS-F-U□	Gris	bleu clair	Gris clair 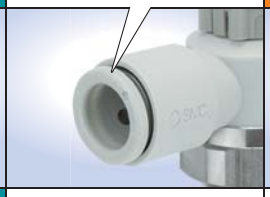	Orange
AS-FG	Gris	bleu clair	Blanc 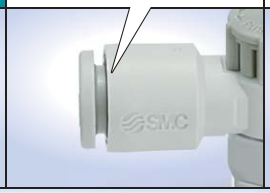	Blanc

Coudé

Modèle universel

Gamme de la série

◎En standard le modèle avec nickelage
◎En standard le filetage G (joint encastré)
◎En standard le modèle en acier inoxydable

Méthode d'étanchéité	Taille du corps	Orifice		Diam. ext. du tube compatible (Dimensions en mm) 2	3.2	4	6	8	10	12	16	(Dimensions en pouces) 1/8"	5/32"	1/4"	5/16"	3/8"	1/2"	Matière des parties métalliques	Matière de tube utilisable
Joint d'étanchéité	1	M5 x 0.8		∗3														· Câble laiton/ acier · Acier inoxydable	Nylon (Séries T, TIA) Polyamide souple (Séries TS, TISA) Polyuréthane (Séries T, TIUB) L'échangeur (Séries TLM, TILM) (Séries TH, TIH)
		10-32UNF		∗3															
Prétéflonné ∗2	2	R NPT	1/8						∗3										
			1/4		∗3							∗3							
	3		1/4																
			3/8																
	4		1/2								∗3								
Joint encastré	2	G ∗1	1/8						∗3										
			1/4		∗3														
	3		1/4																
			3/8																
	4		1/2								∗3								
Joint d'étanchéité	2	Uni	1/8						∗3									· Câble laiton/ acier	
			1/4		∗3							∗3							
	3		1/4																
			3/8																
	4		1/2																

∗1 Le modèle à joint encastré est uniquement compatible avec le filetage G.
∗2 Le modèle « Sans prétéflonnage » peut être sélectionné en standard.
∗3 Modèle universel non disponible.

Variantes de séries à poussoir verrouillable

Régleur de débit avec indicateur/*Série AS-FS*

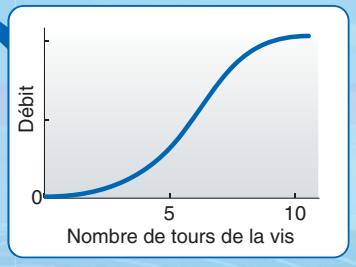

Une indication numérique permet de connaître le nombre de tours de vis pour le réglage.

Taille du corps	Orifice	Diam. ext. du tube compatible	
		Dimensions en mm	Dimensions en pouces
1 à 4	M5 à 1/2	ø2 à ø16	ø1/8" à ø1/2"

Reportez-vous au **catalogue sur le Web** pour plus de détails.

Limiteur de débit avec raccord instantané
Type coudé/universel

Série AS

RoHS

Modèle

Modèle		Orifice		Méthode d'étanchéité	Diam. ext. du tube compatible													
					Dimensions en mm								Dimensions en pouces					
Coudé	Modèle universel				2 Note 2)	3.2	4	6	8	10	12	16	1/8"	5/32"	1/4"	5/16"	3/8"	1/2"
AS12□1F-M5□	AS13□1F-M5□	M5 x 0.8		Joint d'étanchéité	● Note 3)	●	●	●					●	●	●			
AS12□1F-U10/32□	AS13□1F-U10/32□	10-32UNF			● Note 3)	●	●	●					●	●	●			
AS22□1F-□01	AS23□1F-□01	R NPT	1/8	Note 1) Prété-flonné		●	●	●	●	● Note 3)			●	●	●	●		
AS22□1F-□02	AS23□1F-□02		1/4			● Note 3)	●	●	●	●			● Note 3)	●	●	●	●	
AS32□1F-□02	AS33□1F-□02		1/4					●	●	●	●				●	●	●	
AS32□1F-□03	AS33□1F-□03		3/8					●	●	●	●				●	●	●	
AS42□1F-□04	AS43□1F-□04		1/2							●	●	● Note 3)					●	●
AS22□1F-G01	AS23□1F-G01	G	1/8	Joint encastré		●	●	●	●	● Note 3)								
AS22□1F-G02	AS23□1F-G02		1/4			● Note 3)	●	●	●	●								
AS32□1F-G02	AS33□1F-G02		1/4					●	●	●	●							
AS32□1F-G03	AS33□1F-G03		3/8					●	●	●	●							
AS42□1F-G04	AS43□1F-G04		1/2							●	●	● Note 3)						

Note 1) Le modèle « sans prétéflonnage » peut être sélectionné en standard.
Note 2) Seul un tube polyuréthane s'applique pour l'alésage ø2.
Note 3) Modèle universel non disponible.

Indication du sens du débit sur le corps

	Réglage échappement	Réglage admission
Symbole		

Caractéristiques

Fluide	Air
Pression d'épreuve	1.5 MPa
Pression d'utilisation max.	1 MPa
Pression différentielle d'utilisation min.	0.1 MPa
Température ambiante et du fluide	-5 à 60°C (hors gel)
Matière de tube utilisable	Nylon, polyamide souple, polyuréthane Note), FEP, PFA

Note) Surveillez la pression d'utilisation max lorsque vous utilisez du polyamide et du polyuréthane.
(Reportez-vous **au catalogue du site internet** pour plus d'informations.)

⚠ Précaution

Veuillez lire ces consignes avant l'utilisation.
Reportez-vous à la page annexe pour connaître les consignes de sécurité.
Pour connaître les précautions à prendre pour l'équipement de contrôle de débit, consultez les « Précautions de manipulation des produits SMC » et le Manuel d'utilisation sur le site Internet de SMC, http://www.smcworld.com

Débit et conductance sonique

Modèle		AS12□1F-M5□ AS13□1F-M5□		AS22□1F-□01 Note 3) AS23□1F-□01 Note 3)			AS22□1F-□02 AS23□1F-□02				AS32□1F AS33□1F			AS42□1F AS43□1F	
Taille du tube Diam. ext.	Taille métrique	ø2	ø 3.2 ø4 ø6	ø 3.2	ø4	ø6 ø8 ø10	ø 3.2	ø4	ø6	ø8 ø10	ø6	ø8	ø10 ø12	ø10	ø12 ø16
	Taille en pouces	—	ø1/8" ø1/4" ø 5/32"	ø1/8"	ø 5/32"	ø1/4" ø 5/16"	ø1/8"	ø 5/32"	—	ø1/4" ø 5/16" ø3/8"	ø1/4"	ø 5/16"	ø3/8"	ø3/8"	ø1/2"
Valeurs C : Conductance sonique dm³/(s·bar)	Débit libre	0.2	0.3	0.4	0.6	0.6	0.7	1.0	1.3	1.5	1.6	1.7	2.5	4.4	4.8
	Débit régulé	0.2	0.3	0.4	0.7	0.8	0.6	0.9	1.3		2.1	2.4	3.3	4.4	4.9
Valeurs b : Coefficient de pression critique	Débit libre	0.3	0.4	0.2		0.3	0.3		0.4		0.4		0.3	0.3	
	Débit régulé	0.2		0.2		0.3	0.3				0.3			0.3	

Note 1) 10-32UNF a les mêmes caractéristiques que M5.
Note 2) Les valeurs C et b correspondent au débit régulé avec une vis entièrement ouverte et au débit libre avec une vis entièrement fermée.
Note 3) Les mêmes caractéristiques s'appliquent également à la série AS-FG (modèle en acier inoxydable).

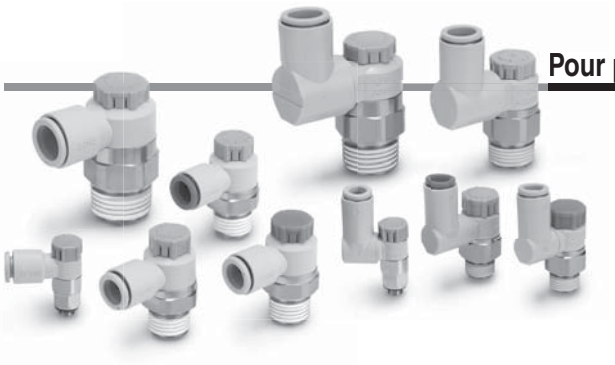

Pour passer commande

Taille du corps 1 AS 1 2 0 1 F – M5 E – 06 A –

Taille du corps 2/3/4 AS 2 2 0 1 F – 01 – 06 S A –

Taille du corps

1	M5 x 0.8 10-32UNF

Orifice

M5	M5 x 0.8
U10/32	10-32UNF

Cotes sur plats (H)

E	8 mm
—	9 mm

Diam. ext. du tube compatible Note 1)

Dimensions en mm	
02	ø2
23	ø3.2 Note 2)
04	ø4
06	ø6

Dimensions en pouces	
01	ø1/8"
03	ø 5/32"
07	ø1/4"

Note 1) Pour la sélection du diamètre externe de tube compatible, reportez-vous à la partie « Modèle » à la page 3.
La taille en mètre et en pouce est visuellement identifiable par la couleur de la collerette de déblocage.
Dimensions en mm : Gris clair
Dimensions en pouces : Orange
Note 2) Utilisation du tube ø1/8 po.

Taille du corps

2	1/8, 1/4
3	3/8
4	1/2

Type

2	Coudé
3	Universel

Type de commande Note)

0	Réglage échappement
1	Réglage admission

Note) Les modèles réglables à l'échappement et les modèles réglables à l'admission sont visuellement identifiables par la couleur de la molette de réglage.
Réglage à l'échappement : Gris
Réglage à l'admission : bleu clair

Filetage

—	R
N	NPT
G	G

Orifice

01	1/8
02	1/4
03	3/8
04	1/2

Exécution spéciale
Pour plus d'informations, reportez-vous à la page 14.

Poussoir verrouillable

Méthode d'étanchéité

—	Sans prétéflonnage
S	Prétéflonné

Note) La méthode à joint encastré est utilisée pour le filetage G. Sélectionnez « —/Sans prétéflonnage ».
Exemple) AS2201F-G01-06A

Diam. ext. du tube compatible Note 1)

Dimensions en mm	
23	ø3.2 Note 2)
04	ø4
06	ø6
08	ø8
10	ø10
12	ø12
16	ø16

Dimensions en pouces Note 3)	
01	ø1/8"
03	ø 5/32"
07	ø1/4"
09	ø 5/16"
11	ø3/8"
13	ø1/2"

Note 1) Pour la sélection du diamètre externe de tube compatible, reportez-vous à la partie « Modèle » à la page 3.
Note 2) Utilisation du tube ø1/8 po.
Note 3) Seule la taille en mètre est disponible pour le filetage G.

Vis de Réglage / Caractéristiques du Débit

AS1201F-M5□, AS1211F-M5□
AS1301F-M5□, AS1311F-M5□

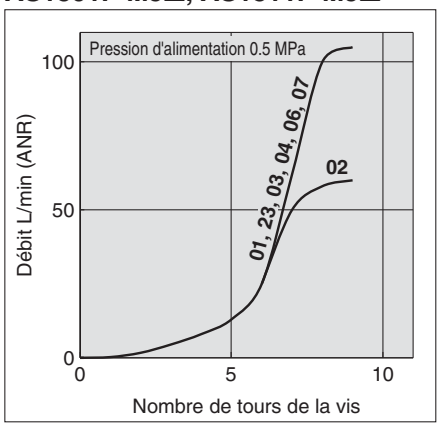

AS2201F-01, AS2211F-01
AS2301F-01, AS2311F-01

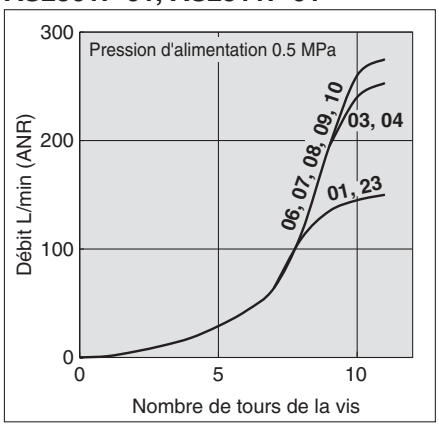

AS2201F-02, AS2211F-02
AS2301F-02, AS2311F-02

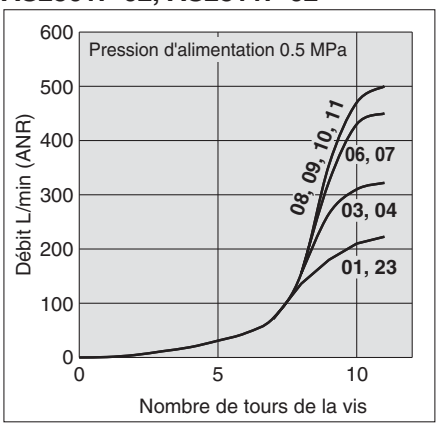

Note) -U10/32 a les mêmes caractéristiques que M5.

AS3201F, AS3211F
AS3301F, AS3311F

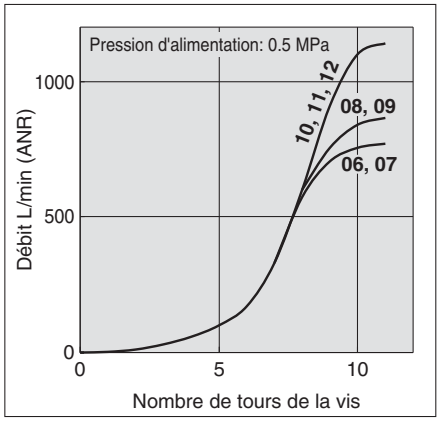

AS4201F, AS4211F
AS4301F, AS4311F

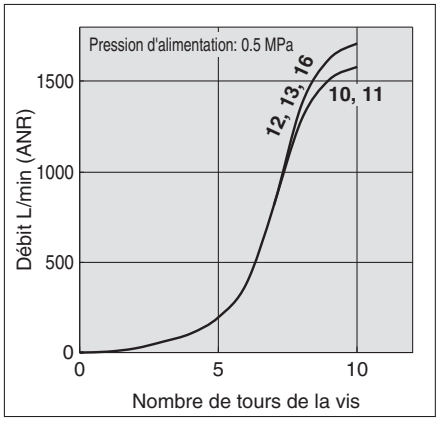

Note) Les chiffres figurant au-dessus des courbes de caractéristiques du débit dans le diagramme indiquent le diamètre des tubes défini par la référence.

Construction/ Coudé

Méthode d'étanchéité : Joint d'étanchéité
Pour M5, 10-32UNF

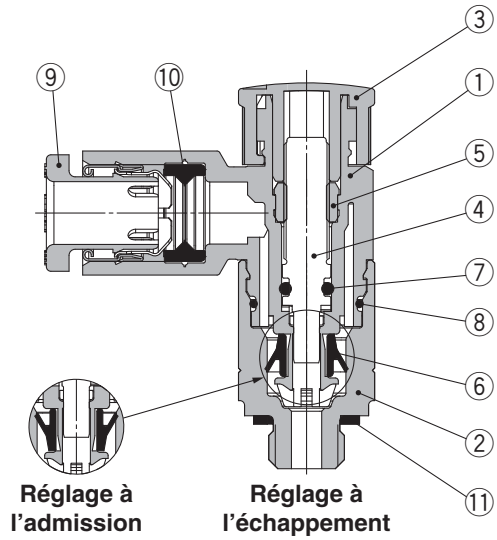

Méthode d'étanchéité : Prétéflonné
Pour filetageR, NPT

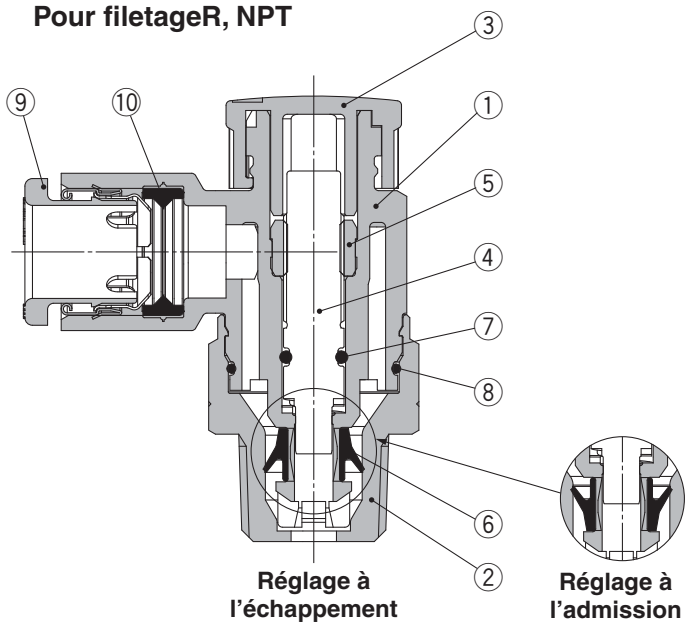

Méthode d'étanchéité : Joint encastré
Pour filetage G

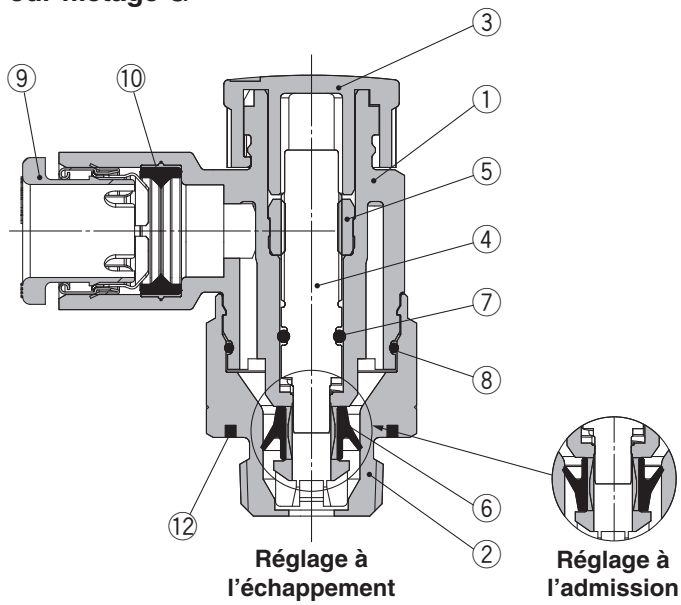

Nomenclature

N°	Description	Matière	Note
1	**Corps A**	PBT	
2	**Corps B**	Laiton	Electrozingué
3	**Molette**	POM	
4	**Vis**	PBT	
5	**Entretoise**	Laiton	Electrozingué
6	**Joint en U**	HNBR	
7	**Joint torique**	NBR	
8	**Joint torique**	NBR	
9	**Raccord**	—	
10	**Joint**	NBR	
11	**Joint**	NBR/acier inox	
12	**Joint**	NBR	

Construction/ Modèle universel

Méthode d'étanchéité : Joint d'étanchéité
Pour M5, 10-32UNF

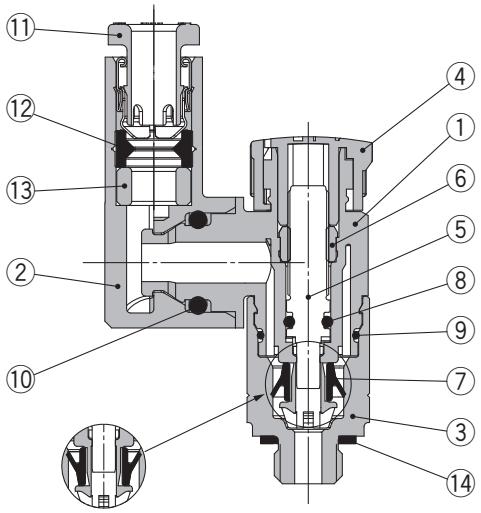

Réglage à l'admission Réglage à l'échappement

Méthode d'étanchéité : Prétéflonné
Pour filetageR, NPT

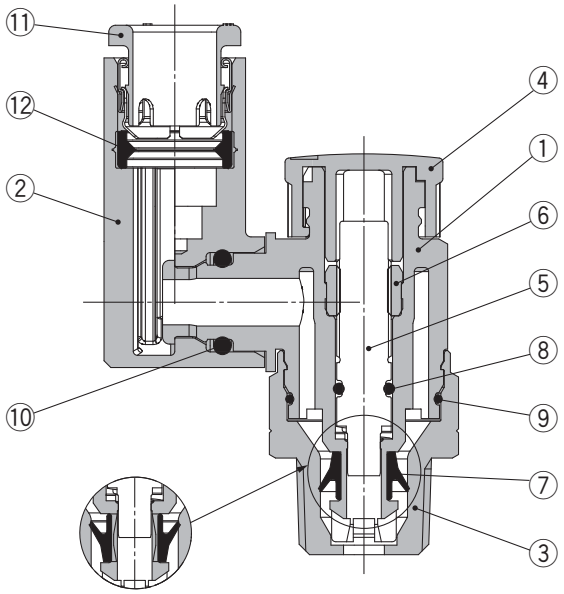

Réglage à l'admission Réglage à l'échappement

Méthode d'étanchéité : Joint encastré
Pour filetage G

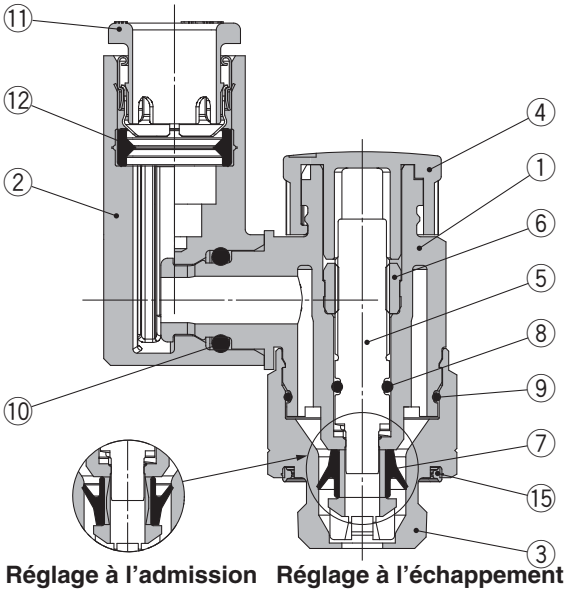

Réglage à l'admission Réglage à l'échappement

Nomenclature

N°	Description	Matière	Note
1	**Corps A**	PBT	
2	**Corps coudé**	PBT	
3	**Corps B**	Laiton	Electrozingué
4	**Molette**	POM	
5	**Vis**	PBT	
6	**Entretoise**	Laiton	Electrozingué
7	**Joint en U**	HNBR	
8	**Joint torique**	NBR	
9	**Joint torique**	NBR	
10	**Joint torique**	NBR	
11	**Raccord**	—	
12	**Joint**	NBR	
13	**Entretoise**	PBT Note)	
14	**Joint**	NBR/acier inox	
15	**Joint**	NBR	

Note) L'entretoise est fournie uniquement pour le diamètre externe de tube compatible de ø3.2 et ø1/8".

Dimensions/ Type coudé

Méthode d'étanchéité : Joint d'étanchéité
Pour M5, 10-32UNF

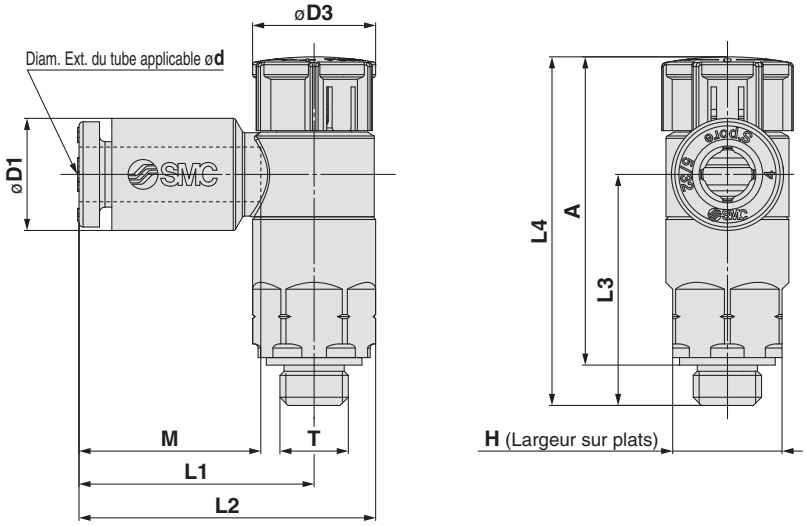

Dimensions en mm

[mm]

Modèle	d	T	H	D1	D3	L1	L2	L3	L4 Note 1) Déverrouillage	L4 Note 1) Verrouillage	A Note 2) Déverrouillage	A Note 2) Verrouillage	M	Masse [g]
AS12□1F-M5E-02A	2	M5 x 0.8 10/32UNF	8	5.8	9.4	15.8	20.3	16.9	26.5	25.4	23.5	22.4	11.9	5
AS12□1F-U10/32E-02A														
AS12□1F-M5E-23A	3.2			7.2		17.2	21.7						13.3	
AS12□1F-U10/32E-23A														
AS12□1F-M5E-04A	4			8.2										
AS12□1F-U10/32E-04A														
AS12□1F-M5E-06A	6			10.4		18.6	23.1	16.5						6
AS12□1F-U10/32E-06A														

Note 1) Dimensions de référence
Note 2) Dimensions de référence après installation du filetage

Dimensions en pouces

[mm]

Modèle	d	T	H	D1	D3	L1	L2	L3	L4 Note 1) Déverrouillage	L4 Note 1) Verrouillage	A Note 2) Déverrouillage	A Note 2) Verrouillage	M	Masse [g]
AS12□1F-M5E-01A	1/8"	M5 x 0.8 10/32UNF	8	7.2	9.4	17.2	21.7	16.9	26.5	25.4	23.5	22.4	13.3	5
AS12□1F-U10/32E-01A														
AS12□1F-M5E-03A	5/32"			8.2										
AS12□1F-U10/32E-03A														
AS12□1F-M5E-07A	1/4"			11.2		18.6	23.1	16.5						6
AS12□1F-U10/32E-07A														

Note 1) Dimensions de référence
Note 2) Dimensions de référence après installation du filetage

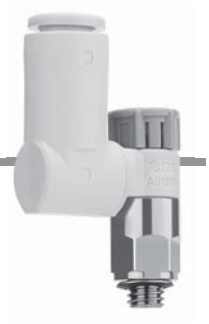

Dimensions/ Type Universel

Méthode d'étanchéité : Joint d'étanchéité
Pour M5, 10-32UNF

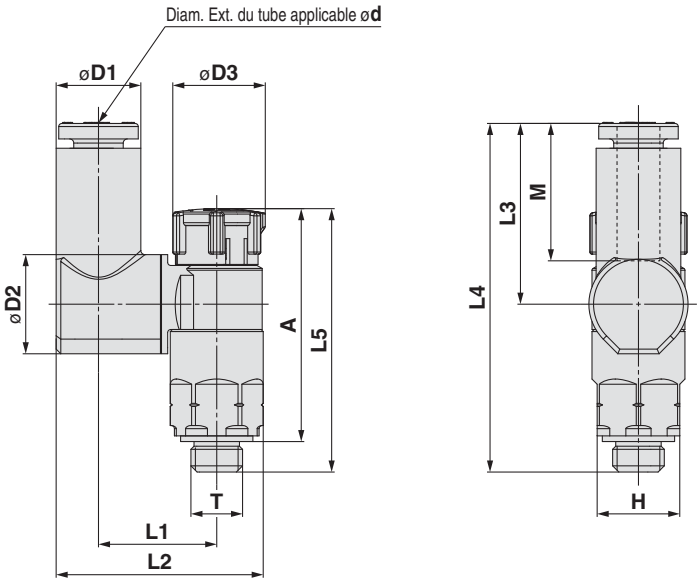

Dimensions en mm

[mm]

Modèle	d	T	H	D1	D2	D3	L1	L2	L3	L4	L5 Note 1) Déverrouillage	L5 Note 1) Verrouillage	A Note 2) Déverrouillage	A Note 2) Verrouillage	M	Masse [g]
AS13□1F-M5E-23A	3.2	M5 x 0.8 10/32UNF	8	7.2	9.6	9	11.6	19.4	17.5	33.8	26.5	25.4	23.5	22.4	13.3	6
AS13□1F-U10/32E-23A																
AS13□1F-M5E-04A	4			8.2			11.5	19.8								
AS13□1F-U10/32E-04A																
AS13□1F-M5E-06A	6			10.4				20.9	20.4	36.6						
AS13□1F-U10/32E-06A																

Note 1) Dimensions de référence
Note 2) Dimensions de référence après installation du filetage

Dimensions en pouces

[mm]

Modèle	d	T	H	D1	D2	D3	L1	L2	L3	L4	L5 Note 1) Déverrouillage	L5 Note 1) Verrouillage	A Note 2) Déverrouillage	A Note 2) Verrouillage	M	Masse [g]
AS13□1F-M5E-01A	1/8"	M5 x 0.8 10/32UNF	8	7.2	9.6	9	11.6	19.4	17.5	33.8	26.5	25.4	23.5	22.4	13.3	6
AS13□1F-U10/32E-01A																
AS13□1F-M5E-03A	5/32"			8.2			11.5	19.8								
AS13□1F-U10/32E-03A																
AS13□1F-M5E-07A	1/4"			11.2				21.3	20.2	36.5						
AS13□1F-U10/32E-07A																

Note 1) Dimensions de référence
Note 2) Dimensions de référence après installation du filetage

Dimensions/ Type coudé

Méthode d'étanchéité : Prétéflonné
Pour Filetage R, NPT

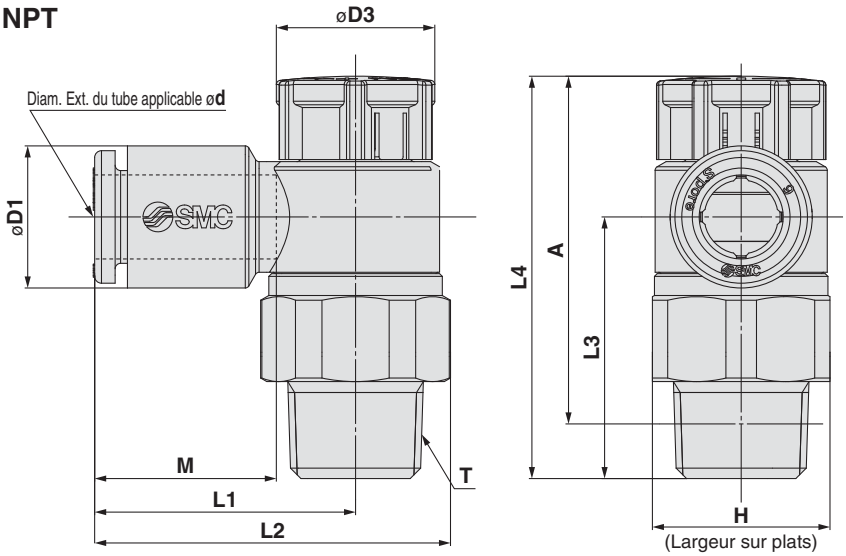

Dimensions en mm

[mm]

Modèle	d	T	H	D1	D3	L1	L2	L3	L4 Note 1) Déverrouillage	L4 Note 1) Verrouillage	A Note 2) Déverrouillage	A Note 2) Verrouillage	M	Masse [g]
AS22□1F-01-23(S)A	3.2	1/8	13 (12.7)	7.2	12	19.1	26.2	19.1	30.6	29.2	27.5	26.1	13.3	9 (9)
AS22□1F-01-04(S)A	4			8.2										
AS22□1F-01-06(S)A	6			10.4										10 (9)
AS22□1F-01-08(S)A	8			13.2		22.4	29.5						14.2	11 (10)
AS22□1F-01-10(S)A	10			15.9		25.3	32.4						15.6	12 (11)
AS22□1F-02-23(S)A	3.2	1/4	17 (17.5)	7.2	13	20.9	30.2 (30.3)	22.6	36.6	35	31.1	29.5	13.3	18 (19)
AS22□1F-02-04(S)A	4			8.2										
AS22□1F-02-06(S)A	6			10.4		23.4	32.7 (32.8)							
AS22□1F-02-08(S)A	8			13.2		23.9	33.2 (33.3)						14.2	19 (20)
AS22□1F-02-10(S)A	10			15.9		26.9	36.2 (36.3)						15.6	20 (21)
AS32□1F-02-06(S)A	6	1/4	19	10.4	16.6	21.8	32.1	36.4	50	48.4	44.5	42.9	13.3	40 (40)
AS32□1F-02-08(S)A	8			13.2		22.7	33						14.2	41 (41)
AS32□1F-02-10(S)A	10			15.9		26.7	37	35.7					15.6	42 (42)
AS32□1F-02-12(S)A	12			18.5		29.7	40	34.5					17	43 (43)
AS32□1F-03-06(S)A	6	3/8	19	10.4	16.6	21.8	32.1	28.7	42.3	40.7	37.1	35.5	13.3	31 (32)
AS32□1F-03-08(S)A	8			13.2		22.7	33						14.2	
AS32□1F-03-10(S)A	10			15.9		26.7	37	28					15.6	32 (33)
AS32□1F-03-12(S)A	12			18.5		29.7	40	26.8					17	34 (35)
AS42□1F-04-10(S)A	10	1/2	24 (23.8)	15.9	18.8	27.4	40.3 (40.2)	36.2	50.8	49.2	43.7	42.1	15.6	54 (53)
AS42□1F-04-12(S)A	12			18.5		30.8	43.7 (43.6)	35.1					17	56 (55)
AS42□1F-04-16(S)A	16			23.8		34.8	47.7 (47.6)	32.7					20.6	60 (59)

Note 1) Dimensions de référence Note 2) Dimensions de référence après installation du filetage Note 3) ( ) sont les dimensions du filetage NPT

Dimensions en pouces

[mm]

Modèle	d	T	H	D1	D3	L1	L2	L3	L4 Note 1) Déverrouillage	L4 Note 1) Verrouillage	A Note 2) Déverrouillage	A Note 2) Verrouillage	M	Masse [g]
AS22□1F-01-01(S)A	1/8"	1/8	13 (12.7)	7.2	12	19.1	26.2	19.1	30.6	29.2	27.5	26.1	13.3	9 (9)
AS22□1F-01-03(S)A	5/32"			8.2										
AS22□1F-01-07(S)A	1/4"			11.2		20.8	27.9							10 (9)
AS22□1F-01-09(S)A	5/16"			13.2		22.4	29.5						14.2	11 (10)
AS22□1F-02-01(S)A	1/8"	1/4	17 (17.5)	7.2	13	20.9	30.2 (30.3)	22.6	36.6	35	31.1	29.5	13.3	18 (19)
AS22□1F-02-03(S)A	5/32"			8.2										
AS22□1F-02-07(S)A	1/4"			11.2		23.4	32.7 (32.8)							19 (19)
AS22□1F-02-09(S)A	5/16"			13.2		23.9	33.2 (33.3)						14.2	19 (20)
AS22□1F-02-11(S)A	3/8"			15.5		26.4	35.7 (35.8)						15.6	20 (21)
AS32□1F-02-07(S)A	1/4"	1/4	19	11.2	16.6	21.8	32.1	36.4	50	48.4	44.5	42.9	13.3	40 (40)
AS32□1F-02-09(S)A	5/16"			13.2		22.7	33						14.2	41 (41)
AS32□1F-02-11(S)A	3/8"			15.5		26.7	37	35.9					15.6	
AS32□1F-03-07(S)A	1/4"	3/8	19	11.2	16.6	21.8	32.1	28.7	42.3	40.7	37.1	35.5	13.3	31 (32)
AS32□1F-03-09(S)A	5/16"			13.2		22.7	33						14.2	
AS32□1F-03-11(S)A	3/8"			15.5		26.7	37	28.2					15.6	32 (33)
AS42□1F-04-11(S)A	3/8"	1/2	24 (23.8)	15.5	18.8	27.4	40.3 (40.2)	36.2	50.8	49.2	43.7	42.1	15.6	54 (53)
AS42□1F-04-13(S)A	1/2"			19.3		30.9	43.8 (43.7)	34.7					17	56 (55)

Note 1) Dimensions de référence Note 2) Dimensions de référence après installation du filetage Note 3) ( ) sont les dimensions du filetage NPT

Dimensions/ Type Universel

Méthode d'étanchéité : Prétéflonné
Pour Filetage R, NPT

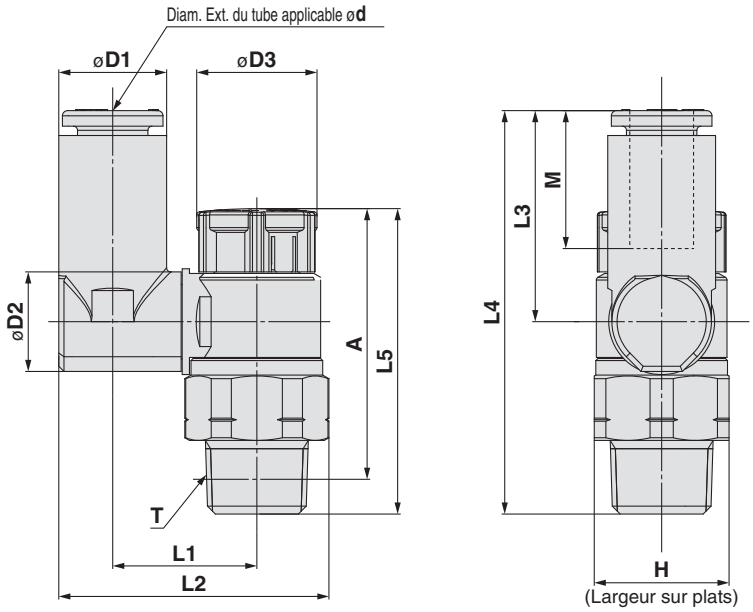

Dimensions en mm

[mm]

Modèle	d	T	H	D1	D2	D3	L1	L2	L3	L4	L5 Note 1) Déverrouillage	L5 Note 1) Verrouillage	A Note 2) Déverrouillage	A Note 2) Verrouillage	M	Masse [g]
AS23□1F-01-23(S)A	3.2	1/8	13 (12.7)	7.2	9.6	12	13.3	24	17.5	36	30.6	29.2	27.5	26.1	13.3	10 (10)
AS23□1F-01-04(S)A	4			8.2			13.9	25.1								
AS23□1F-01-06(S)A	6			10.4				26.2	20.4	38.8						11 (10)
AS23□1F-01-08(S)A	8			13.2	10.2		16.4	30.1	21.5	40					14.2	12 (12)
AS23□1F-02-04(S)A	4	1/4	17 (17.5)	8.2	12.9	13	16.5	29.9 (30)	17.5	40.1	36.6	35	31.1	29.5	13.3	19 (20)
AS23□1F-02-06(S)A	6			11.2			19	33.8 (33.9)	21.4	43.9						21 (22)
AS23□1F-02-08(S)A	8			13.2				34.9 (35)	23.5	46					14.2	22 (22)
AS23□1F-02-10(S)A	10			15.9			20.9	38.1 (38.2)	24.7	47.3					15.6	23 (24)
AS33□1F-02-06(S)A	6	1/4	19	11.2	12.9	16.6	20.2	36	21.4	57.8	50	48.4	44.5	42.9	13.3	42 (42)
AS33□1F-02-08(S)A	8			13.2				37.1	23.5	59.9					14.2	43 (43)
AS33□1F-02-10(S)A	10			15.9	17.4		23	41.2	26.1	62.5					15.6	46 (46)
AS33□1F-02-12(S)A	12			18.5				42.5	28.3	64.7					17	48 (48)
AS33□1F-03-06(S)A	6	3/8	19	11.2	12.9	16.6	20.2	36	21.4	50.1	42.3	40.7	37.1	35.5	13.3	34 (35)
AS33□1F-03-08(S)A	8			13.2				37.1	23.5	52.2					14.2	35 (36)
AS33□1F-03-10(S)A	10			15.9	17.4		23	41.2	26.1	54.8					15.6	38 (39)
AS33□1F-03-12(S)A	12			18.5				42.5	28.3	57					17	40 (41)
AS43□1F-04-10(S)A	10	1/2	24 (23.8)	15.9	17.4	18.8	25.6	46.4 (46.3)	26.1	61.2	50.8	49.2	43.7	42.1	15.6	61 (59)
AS43□1F-04-12(S)A	12			18.5	21		26.2	48.3 (48.2)	28.3	63.4					17	64 (63)

Note 1) Dimensions de référence Note 2) Dimensions de référence après installation du filetage Note 3) ( ) sont les dimensions du filetage NPT

Dimensions en pouces

[mm]

Modèle	d	T	H	D1	D2	D3	L1	L2	L3	L4	L5 Note 1) Déverrouillage	L5 Note 1) Verrouillage	A Note 2) Déverrouillage	A Note 2) Verrouillage	M	Masse [g]
AS23□1F-01-01(S)A	1/8"	1/8	13 (12.7)	7.2	9.6	12	13.3	24	17.5	36	30.6	29.2	27.5	26.1	13.3	10 (10)
AS23□1F-01-03(S)A	5/32"			8.2			13.9	25.1								
AS23□1F-01-07(S)A	1/4"			11.2	10.2		16.4	29.1	20.2	38.7						11 (10)
AS23□1F-01-09(S)A	5/16"			13.2				30.1	21.5	40					14.2	12 (12)
AS23□1F-02-03(S)A	5/32"	1/4	17 (17.5)	8.2	12.9	13	16.5	29.9 (30)	17.5	40.1	36.6	35	31.1	29.5	13.3	19 (20)
AS23□1F-02-07(S)A	1/4"			11.2			19	33.8 (33.9)	21.4	43.9						21 (22)
AS23□1F-02-09(S)A	5/16"			13.2				34.9 (35)	23.5	46					14.2	22 (22)
AS23□1F-02-11(S)A	3/8"			15.9			20.9	38.1 (38.2)	24.7	47.3					15.6	23 (24)
AS33□1F-02-07(S)A	1/4"	3/8	19	11.2	12.9	16.6	20.2	36	21.4	57.8	50	48.4	44.5	42.9	13.3	42 (42)
AS33□1F-02-09(S)A	5/16"			13.2				37.1	23.5	59.9					14.2	43 (43)
AS33□1F-02-11(S)A	3/8"			15.9	17.4		23	41.2	26.1	62.5					15.6	46 (46)
AS33□1F-03-07(S)A	1/4"	3/8	19	11.2	12.9	16.6	20.2	36	21.4	50.1	42.3	40.7	37.1	35.5	13.3	34 (35)
AS33□1F-03-09(S)A	5/16"			13.2				37.1	23.5	52.2					14.2	35 (36)
AS33□1F-03-11(S)A	3/8"			15.9	17.4		23	41.2	26.1	54.8					15.6	38 (39)
AS43□1F-04-11(S)A	3/8"	1/2	24 (23.8)	15.9	17.4	18.8	25.6	46.4 (46.3)	26.1	61.2	50.8	49.2	43.7	42.1	15.6	61 (59)
AS43□1F-04-13(S)A	1/2"			18.5	21		26.2	48.3 (48.2)	28.3	63.4					17	64 (63)

Note 1) Dimensions de référence Note 2) Dimensions de référence après installation du filetage Note 3) ( ) sont les dimensions du filetage NPT

Dimensions/ Type coudé

Méthode d'étanchéité : Joint encastré
Pour Filetage G

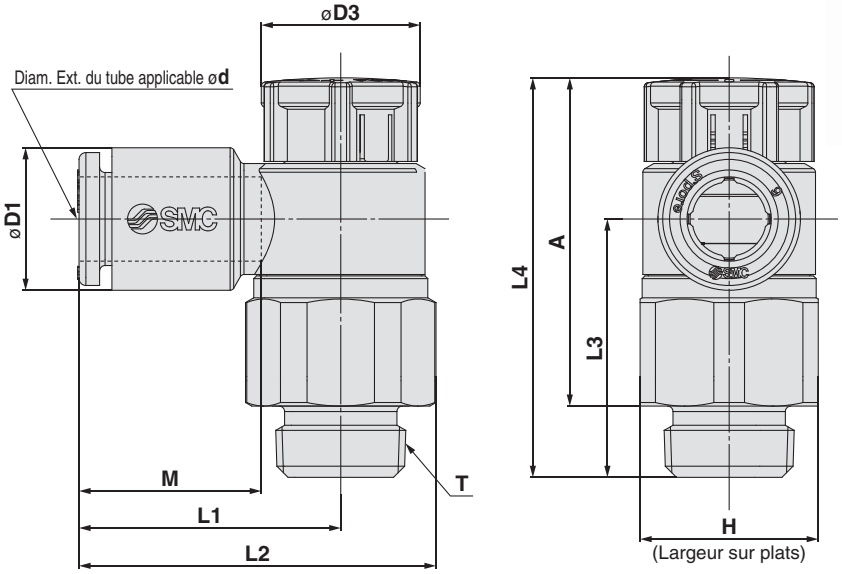

Dimensions en mm

[mm]

Modèle	d	T	H	D1	D3	L1	L2	L3	L4 Déverrouillage	L4 Verrouillage	A Déverrouillage	A Verrouillage	M	Masse [g]
AS22□1F-G01-23A	3.2	1/8	13	7.2	12	19.1	26.2	18.8	30.3	28.9	24.8	23.4	13.3	10
AS22□1F-G01-04A	4			8.2										
AS22□1F-G01-06A	6			10.4										
AS22□1F-G01-08A	8			13.2		22.4	29.5						14.2	11
AS22□1F-G01-10A	10			15.9		25.3	32.4						15.6	12
AS22□1F-G02-23A	3.2	1/4	17	7.2	13	20.9	30.2	22.6	36.6	35	30.1	28.5	13.3	21
AS22□1F-G02-04A	4			8.2										
AS22□1F-G02-06A	6			10.4		23.4	32.7							
AS22□1F-G02-08A	8			13.2		23.9	33.2						14.2	22
AS22□1F-G02-10A	10			15.9		26.9	36.2						15.6	23
AS32□1F-G02-06A	6	1/4	21	10.4	16.6	21.8	33	36.4	50	48.4	43.5	41.9	13.3	50
AS32□1F-G02-08A	8			13.2		22.7	33.9						14.2	
AS32□1F-G02-10A	10			15.9		26.7	37.9	35.7					15.6	52
AS32□1F-G02-12A	12			18.5		29.7	40.9	34.5					17	53
AS32□1F-G03-06A	6	3/8	21	10.4	16.6	21.8	33	28.7	42.3	40.7	34.8	33.2	13.3	38
AS32□1F-G03-08A	8			13.2		22.7	33.9						14.2	39
AS32□1F-G03-10A	10			15.9		26.7	37.9	28					15.6	40
AS32□1F-G03-12A	12			18.5		29.7	40.9	26.8					17	42
AS42□1F-G04-10A	10	1/2	27	15.9	18.8	27.4	41.8	36.2	50.8	49.2	41.8	40.2	15.6	72
AS42□1F-G04-12A	12			18.5		30.8	45.2	35.1					17	74
AS42□1F-G04-16A	16			23.8		34.8	49.2	32.7					20.6	78

Dimensions/ Type Universel

Méthode d'étanchéité : Joint encastré
Pour filetage G

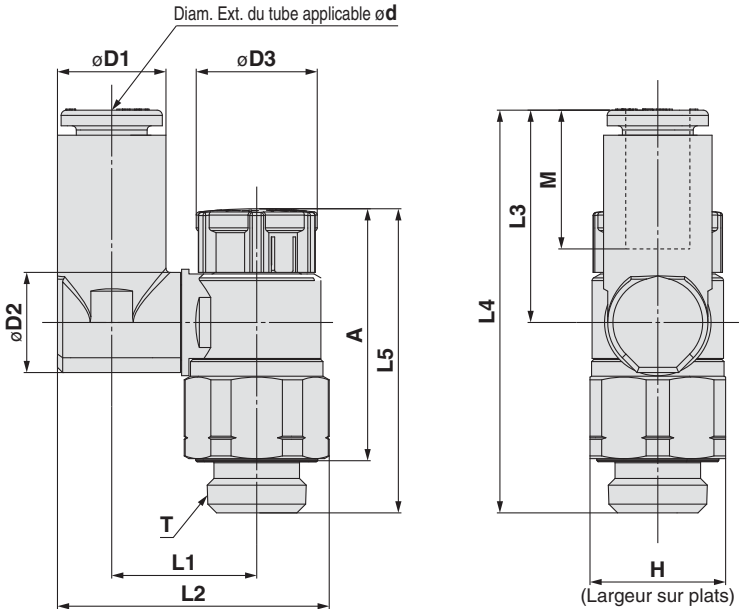

Dimensions en mm

[mm]

Modèle	d	T	H	D1	D2	D3	L1	L2	L3	L4	L5 Déverrouillage	L5 Verrouillage	A Déverrouillage	A Verrouillage	M	Masse [g]
AS23□1F-G01-23A	3.2	1/8	13	7.2	9.6	12	13.3	24.0	17.5	35.7	30.3	28.9	24.8	23.4	13.3	10
AS23□1F-G01-04A	4			8.2			13.9	25.1								11
AS23□1F-G01-06A	6			10.4				26.2	20.4	38.5						11
AS23□1F-G01-08A	8			13.2	10.2		16.4	30.1	21.5	39.7					14.2	12
AS23□1F-G02-04A	4	1/4	17	8.2	12.9	13	16.5	29.9	17.5	40.1	36.6	35	30.1	28.5	13.3	22
AS23□1F-G02-06A	6			10.4			19	33.8	21.4	43.9						24
AS23□1F-G02-08A	8			13.2				34.9	23.5	46.0					14.2	25
AS23□1F-G02-10A	10			15.9			20.9	38.1	24.7	47.3					15.6	26
AS33□1F-G02-06A	6	1/4	21	10.4	12.9	16.6	20.2	36.6	21.4	57.8	50	48.4	43.5	41.9	13.3	51
AS33□1F-G02-08A	8			13.2				38.0	23.5	59.9					14.2	52
AS33□1F-G02-10A	10			15.9	17.4		23	42.2	26.1	58.0					15.6	55
AS33□1F-G02-12A	12			18.5				43.5	28.3	59.9					17	57
AS33□1F-G03-06A	6	3/8	21	10.4	12.9	16.6	20.2	36.6	21.4	50.1	42.3	40.7	34.8	33.2	13.3	41
AS33□1F-G03-08A	8			13.2				38.0	23.5	52.2					14.2	42
AS33□1F-G03-10A	10			15.9	17.4		23	42.2	26.1	50.3					15.6	46
AS33□1F-G03-12A	12			18.5				43.5	28.3	52.2					17	47
AS43□1F-G04-10A	10	1/2	27	15.9	17.4	18.8	25.6	47.9	26.1	61.2	50.8	49.2	41.8	40.2	15.6	78
AS43□1F-G04-12A	12			18.5	21		26.2	49.8	28.3	63.4					17	82

Exécution spéciale

Contactez SMC pour les caractéristiques, les dimensions et les livraisons.

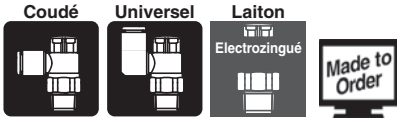

1 Lubrifiant : vaseline — -X12

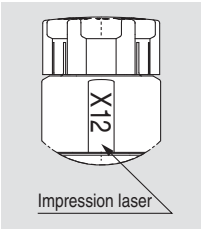

Exemple) AS2201F-01-04SA-X12

2 Sans graisse (joint : revêtu de fluorine) + Limiteur (sans clapet antiretour) — -X21

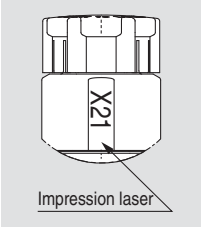

Exemple) AS2201F-01-04SA-X21

Note 1) Sans particule
Note 2) Le limiteur est uniquement compatible avec la référence du réglage à l'échappement.
Note 3) Seuls la vis et le joint torique sont revêtus de fluorine.

3 Limiteur (sans clapet antiretour) — -X214

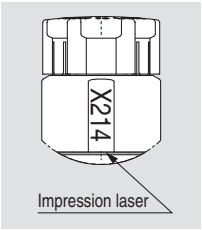

Exemple) AS2201F-01-04SA-X214

Note) Le limiteur n'est compatible qu'avec la référence du réglage à l'échappement.

4 Série salle blanche — 10-

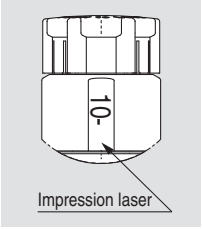

Exemple) 10-AS2201F-01-04SA

Note 1) Utilisation de graisse fluorée.
Note 2) Le niveau de génération de particules est 3.
Note 3) À l'exception des modèles à filetage G.

Limiteur de débit avec raccord instantané
Modèle en acier inoxydable
Type coudé/universel
Série AS-FG

RoHS

Modèle

Modèle		Orifice		Joint unique	Diam. ext. du tube compatible													
					Dimensions en mm								Dimensions en pouces					
Coudé	Modèle universel				2 Note 2)	3.2	4	6	8	10	12	16	1/8"	5/32"	1/4"	5/16"	3/8"	1/2"
AS12□1FG-M5	**AS13□1FG-M5**	M5 x 0.8		Joint d'étanchéité	● Note 3)	●	●	●					●	●	●			
AS12□1FG-U10/32	**AS13□1FG-U10/32**	10-32UNF			● Note 3)	●	●	●					●	●	●			
AS22□1FG-□01	**AS23□1FG-□01**	R NPT	1/8	Prété-flonné Note 1)		●	●	●	●	● Note 3)			●	●	●	●		
AS22□1FG-□02	**AS23□1FG-□02**		1/4			● Note 3)	●	●	●	●			● Note 3)	●	●	●	●	
AS32□1FG-□02	**AS33□1FG-□02**		1/4					●	●	●	●				●	●	●	
AS32□1FG-□03	**AS33□1FG-□03**		3/8					●	●	●	●				●	●	●	
AS42□1FG-□04	**AS43□1FG-□04**		1/2							●	●	● Note 3)					●	●
AS22□1FG-G01	**AS23□1FG-G01**	G	1/8	Joint encastré		●	●	●	●	● Note 3)								
AS22□1FG-G02	**AS23□1FG-G02**		1/4			● Note 3)	●	●	●	●								
AS32□1FG-G02	**AS33□1FG-G02**		1/4					●	●	●	●							
AS32□1FG-G03	**AS33□1FG-G03**		3/8					●	●	●	●							
AS42□1FG-G04	**AS43□1FG-G04**		1/2							●	●	● Note 3)						

Note 1) Le modèle « sans prétéflonnage » peut être sélectionné en standard.
Note 2) Seul un tube polyuréthane s'applique pour l'alésage ø2.
Note 3) Modèle universel non disponible.

Indication du sens du débit sur le corps

	Réglage échappement	Réglage admission
Symbole		

Caractéristiques

Fluide	Air
Pression d'épreuve	1.5 MPa
Pression d'utilisation max.	1 MPa
Pression différentielle d'utilisation min.	0.1 MPa
Température ambiante et du fluide	-5 à 60°C (hors gel)
Matière de tube utilisable	Nylon, polyamide souple, polyuréthane Note), FEP, PFA

Note) Surveillez la pression d'utilisation max lorsque vous utilisez du polyamide et du polyuréthane.
(Reportez-vous **au catalogue du site internet** pour plus d'informations.)

⚠ Précaution

Veuillez lire ces consignes avant l'utilisation.
Reportez-vous à la page annexe pour connaître les consignes de sécurité. Reportez-vous au manuel d'utilisation et aux « Précautions de manipulation des produits SMC » pour connaître les précautions à prendre pour le réglage du débit.

Débit et conductance sonique

Modèle		AS12□1FG-M5 AS13□1FG-M5	AS22□1FG-□01 AS23□1FG-□01				AS22□1FG-□02 AS23□1FG-□02				AS32□1FG AS33□1FG			AS42□1FG AS43□1FG	
Taille du tube Diam. ext.	Taille métrique	ø2	ø 3.2 ø4 ø6	ø 3.2	ø4	ø6 ø8 ø10	ø 3.2	ø4	ø6	ø8 ø10	ø6	ø8	ø10 ø12	ø10	ø12 ø16
	Taille en pouces	—	ø1/8" ø1/4" ø 5/32"	ø1/8"	ø 5/32"	ø1/4" ø 5/16"	ø1/8"	ø 5/32"	—	ø1/4" ø 5/16" ø3/8"	ø1/4"	ø 5/16"	ø3/8"	ø3/8"	ø1/2"
Valeurs C : Sonique conductance dm³/(s·bar)	Débit libre	0.2	0.3	0.4	0.6	0.6	0.7	1.0	1.3	1.5	1.6	1.7	2.5	4.4	4.8
	Débit régulé	0.2	0.3	0.4	0.7	0.8	0.6	0.9	1.3		2.1	2.4	3.3	4.4	4.9
Valeurs b : Coefficient de pression critique	Débit libre	0.3	0.4	0.2		0.3	0.3		0.4		0.4		0.3	0.3	
	Débit régulé	0.2		0.2		0.3	0.3				0.3			0.3	

Note 1) 10-32UNF a les mêmes caractéristiques que M5.
Note 2) Les valeurs C et b correspondent au débit régulé avec une vis entièrement ouverte et au débit libre avec une vis entièrement fermée.

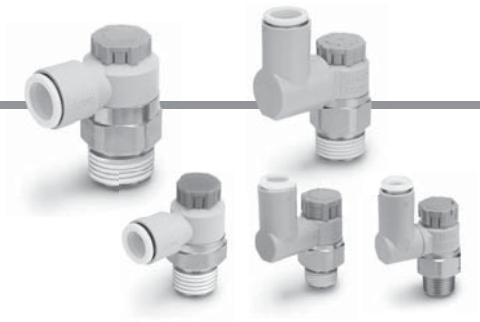

Pour passer commande

Taille du corps 1 AS 1 2 0 1 F G – M5 – 06 A –

Taille du corps 2/3/4 AS 2 2 0 1 F G – 01 – 06 S A –

Taille du corps

1	M5 x 0.8 10-32UNF

Orifice

M5	M5 x 0.8
U10/32	10-32UNF

Diam. ext. du tube compatible Note 1)

Dimensions en mm	
02	ø2
23	ø3.2 Note 2)
04	ø4
06	ø6

Dimensions en pouces	
01	ø1/8"
03	ø 5/32"
07	ø1/4"

Note 1) Pour la sélection du diamètre externe de tube compatible, reportez-vous à la partie « Modèle » à la page 15.
La collerette de déblocage est de couleur blanche (mètres, pouces)
Note 2) Utilisation du tube ø1/8 po.

Taille du corps

2	1/8, 1/4
3	3/8
4	1/2

Type

2	Coudé
3	Universel

Type de commande Note)

0	Réglage échappement
1	Réglage admission

Note) Les modèles réglables à l'échappement et les modèles réglables à l'admission sont visuellement identifiables par la couleur de la molette de réglage.
Réglage à l'échappement : Gris
Réglage à l'admission : bleu clair

Type en acier inox (acier inox 303)

Note 1) Le matériau peut facilement être identifié par la couleur de la collerette de déblocage.
Modèle en acier inoxydable : Blanc
Note 2) Le blanc est également utilisé pour la taille en pouces.

Filetage

—	R
N	NPT
G	G

Orifice

01	1/8
02	1/4
03	3/8
04	1/2

Méthode d'étanchéité

—	Sans prétéflonnage
S	Prétéflonné

Note) La méthode à joint encastré est utilisée pour le filetage G. Sélectionnez « —/Sans prétéflonnage ».
Exemple) AS2201FG-G01-06A

Poussoir verrouillable

Exécution spéciale
Pour plus d'informations, reportez-vous à la page 26.

Diam. ext. du tube compatible Note 1)

Dimensions en mm	
23	ø3.2 Note 2)
04	ø4
06	ø6
08	ø8
10	ø10
12	ø12
16	ø16

Dimensions en pouces Note 3)	
01	ø1/8"
03	ø 5/32"
07	ø1/4"
09	ø 5/16"
11	ø3/8"
13	ø1/2"

Note 1) Pour la sélection du diamètre externe de tube compatible, reportez-vous à la partie « Modèle » à la page 15.
La collerette de déblocage est de couleur blanche (mètres, pouces)
Note 2) Utilisation du tube ø1/8 po.
Note 3) Seule la taille en mètre est disponible pour le filetage G.

Vis de Réglage / Caractéristiques du Débit

AS1201FG-M5, AS1211FG-M5
AS1301FG-M5, AS1311FG-M5

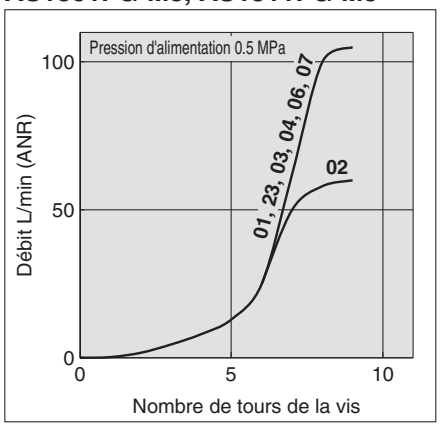

AS2201FG-01, AS2211FG-01
AS2301FG-01, AS2311FG-01

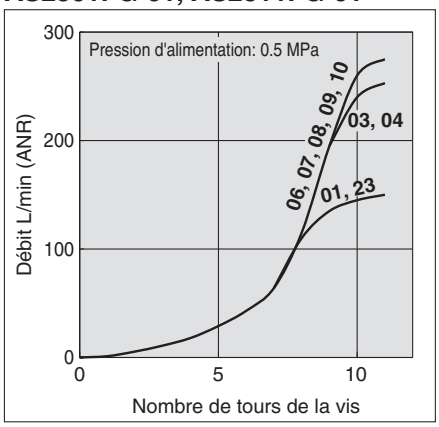

AS2201FG-02, AS2211FG-02
AS2301FG-02, AS2311FG-02

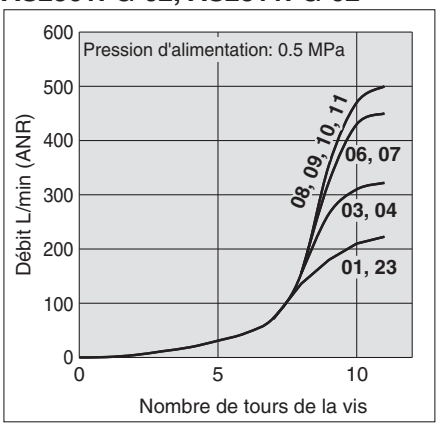

Note) -U10/32 a les mêmes caractéristiques que M5.

AS3201FG, AS3211FG
AS3301FG, AS3311FG

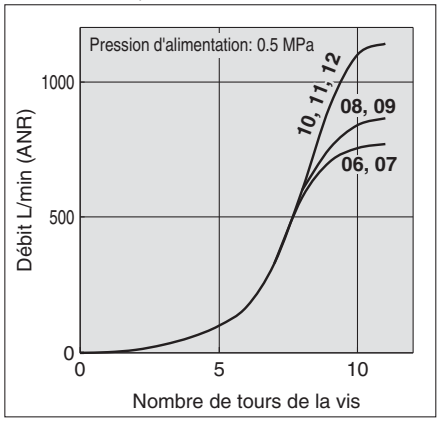

AS4201FG, AS4211FG
AS4301FG, AS4311FG

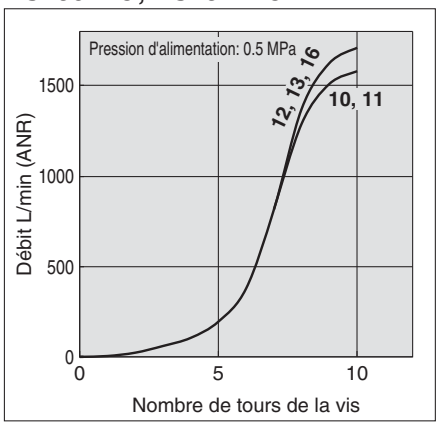

Note) Les chiffres figurant au-dessus des courbes de caractéristiques du débit dans le diagramme indiquent le diamètre des tubes défini par la référence.

Construction/ Coudé

Méthode d'étanchéité : Joint d'étanchéité
Pour M5, 10-32UNF

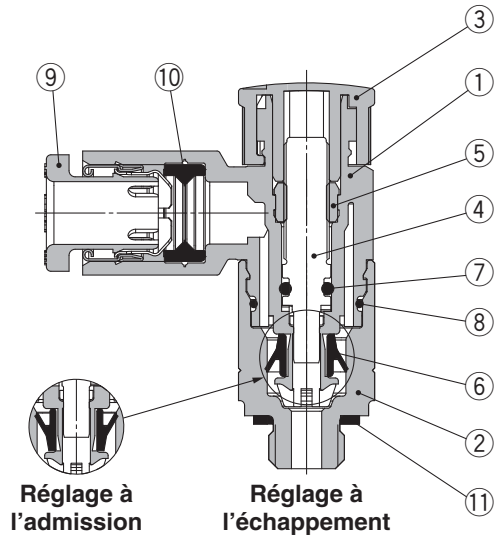

Méthode d'étanchéité : Prétéflonné
Pour filetage R, NPT

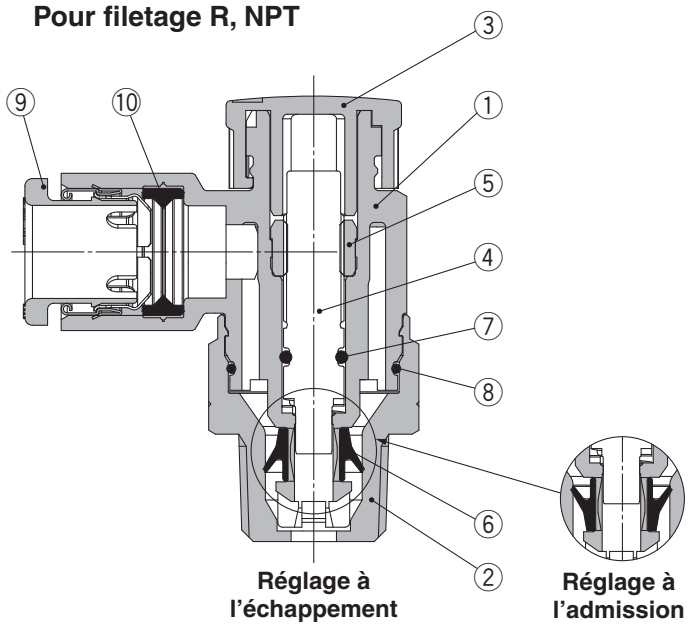

Méthode d'étanchéité : Joint encastré
Pour filetage G

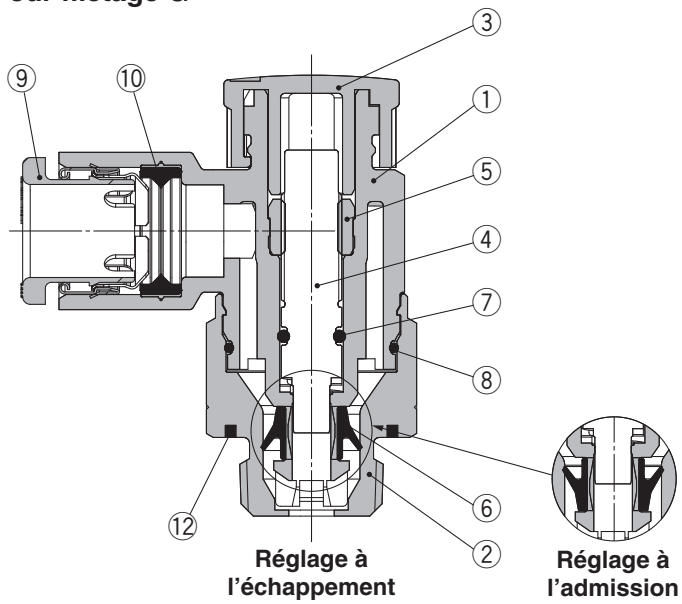

Nomenclature

N°	Description	Matière	Note
1	**Corps A**	PBT	
2	**Corps B**	Acier inoxydable	
3	**Molette**	POM	
4	**Vis**	PBT	
5	**Entretoise**	Acier inoxydable	
6	**Joint en U**	HNBR	
7	**Joint torique**	NBR	
8	**Joint torique**	NBR	
9	**Raccord**	—	
10	**Joint**	NBR	
11	**Joint**	NBR/acier inox	
12	**Joint**	NBR	

Construction/ Modèle universel

Méthode d'étanchéité : Joint d'étanchéité
Pour M5, 10-32UNF

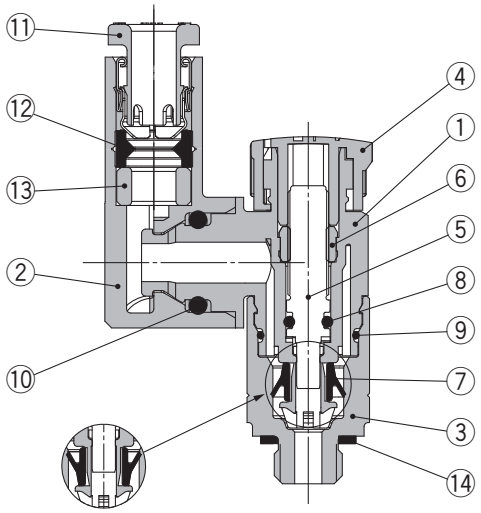

Réglage à l'admission — Réglage à l'échappement

Méthode d'étanchéité : Prétéflonné
Pour filetage R, NPT

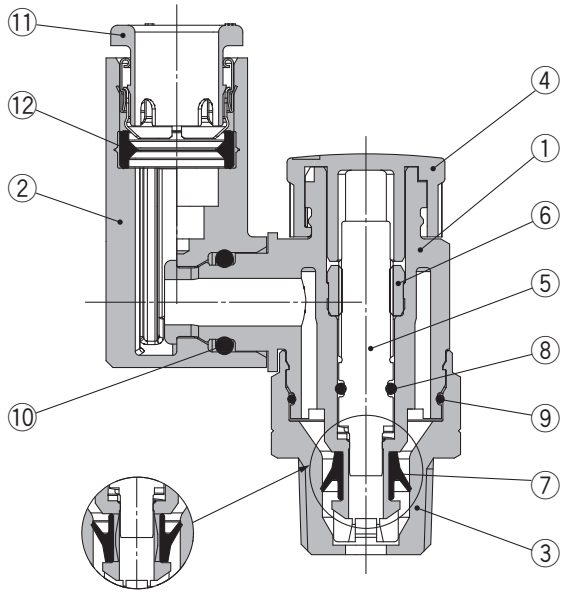

Réglage à l'admission — Réglage à l'échappement

Méthode d'étanchéité : Joint encastré
Pour filetage G

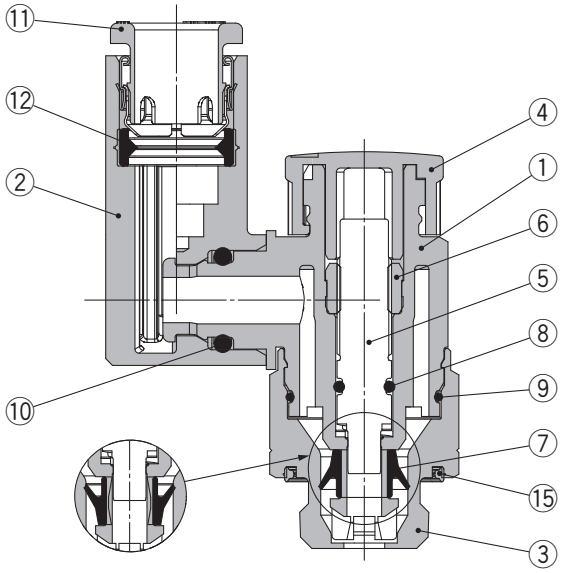

Réglage à l'admission — Réglage à l'échappement

Nomenclature

N°	Description	Matière	Note
1	**Corps A**	PBT	
2	**Corps coudé**	PBT	
3	**Corps B**	Acier inoxydable	
4	**Molette**	POM	
5	**Vis**	PBT	
6	**Entretoise**	Acier inoxydable	
7	**Joint en U**	HNBR	
8	**Joint torique**	NBR	
9	**Joint torique**	NBR	
10	**Joint torique**	NBR	
11	**Raccord**	—	
12	**Joint**	NBR	
13	**Entretoise**	PBT Note)	
14	**Joint**	NBR/acier inox	
15	**Joint**	NBR	

Note) L'entretoise est fournie uniquement pour le diamètre externe de tube compatible de ø3.2 et ø1/8".

Dimensions/ Type coudé

Méthode d'étanchéité : Joint d'étanchéité
Pour M5, 10-32UNF

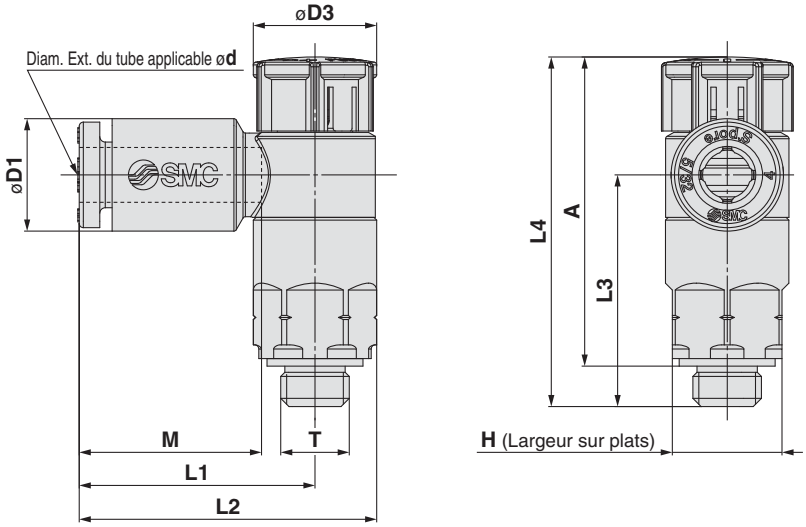

Dimensions en mm

[mm]

Modèle	d	T	H	D1	D3	L1	L2	L3	L4 Note 1) Déverrouillage	L4 Note 1) Verrouillage	A Note 2) Déverrouillage	A Note 2) Verrouillage	M	Masse [g]
AS12□1FG-M5-02A	2	M5 x 0.8 10/32UNF	8	5.8	9.4	15.8	20.3	16.9	26.5	25.4	23.5	22.4	11.9	5
AS12□1FG-U10/32-02A														
AS12□1FG-M5-23A	3.2			7.2		17.2	21.7						13.3	
AS12□1FG-U10/32-23A														
AS12□1FG-M5-04A	4			8.2										
AS12□1FG-U10/32-04A														
AS12□1FG-M5-06A	6			10.4		18.6	23.1	16.5						6
AS12□1FG-U10/32-06A														

Note 1) Dimensions de référence
Note 2) Dimensions de référence après installation du filetage

Dimensions en pouces

[mm]

Modèle	d	T	H	D1	D3	L1	L2	L3	L4 Note 1) Déverrouillage	L4 Note 1) Verrouillage	A Note 2) Déverrouillage	A Note 2) Verrouillage	M	Masse [g]
AS12□1FG-M5-01A	1/8"	M5 x 0.8 10/32UNF	8	7.2	9.4	17.2	21.7	16.9	26.5	25.4	23.5	22.4	13.3	5
AS12□1FG-U10/32-01A														
AS12□1FG-M5-03A	5/32"			8.2										
AS12□1FG-U10/32-03A														
AS12□1FG-M5-07A	1/4"			11.2		18.6	23.1	16.5						6
AS12□1FG-U10/32-07A														

Note 1) Dimensions de référence
Note 2) Dimensions de référence après installation du filetage

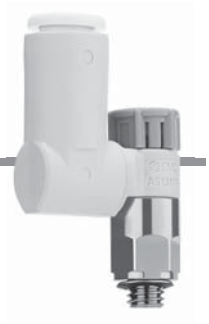

Dimensions/ Type Universel

Méthode d'étanchéité : Joint d'étanchéité
Pour M5, 10-32UNF

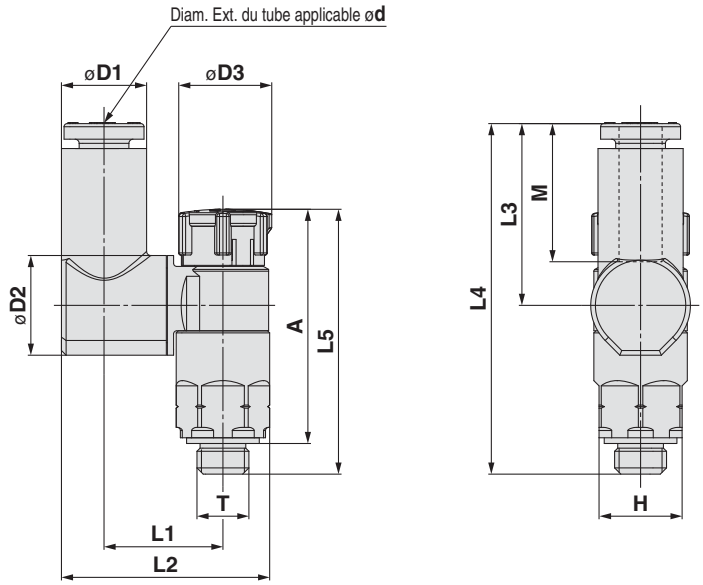

Dimensions en mm

[mm]

Modèle	d	T	H	D1	D2	D3	L1	L2	L3	L4	L5 Note 1) Déverrouillage	L5 Note 1) Verrouillage	A Note 2) Déverrouillage	A Note 2) Verrouillage	M	Masse [g]
AS13□1FG-M5-23A	3.2	M5 x 0.8 10/32UNF	8	7.2	9.6	9.4	11.6	19.7	17.5	33.8	26.5	25.4	23.5	22.4	13.3	6
AS13□1FG-U10/32-23A																
AS13□1FG-M5-04A	4			8.2			11.5	20.1								
AS13□1FG-U10/32-04A																
AS13□1FG-M5-06A	6			10.4				21.2	20.4	36.6						
AS13□1FG-U10/32-06A																

Note 1) Dimensions de référence
Note 2) Dimensions de référence après installation du filetage

Dimensions en pouces

[mm]

Modèle	d	T	H	D1	D2	D3	L1	L2	L3	L4	L5 Note 1) Déverrouillage	L5 Note 1) Verrouillage	A Note 2) Déverrouillage	A Note 2) Verrouillage	M	Masse [g]
AS13□1FG-M5-01A	1/8"	M5 x 0.8 10/32UNF	8	7.2	9.6	9.4	11.6	19.7	17.5	33.8	26.5	25.4	23.5	22.4	13.3	6
AS13□1FG-U10/32-01A																
AS13□1FG-M5-03A	5/32"			8.2			11.5	20.1								
AS13□1FG-U10/32-03A																
AS13□1FG-M5-07A	1/4"			11.2				21.6	20.2	36.5						
AS13□1FG-U10/32-07A																

Note 1) Dimensions de référence
Note 2) Dimensions de référence après installation du filetage

Dimensions/ Type coudé

Méthode d'étanchéité : Prétéflonné
Pour filetage R, NPT

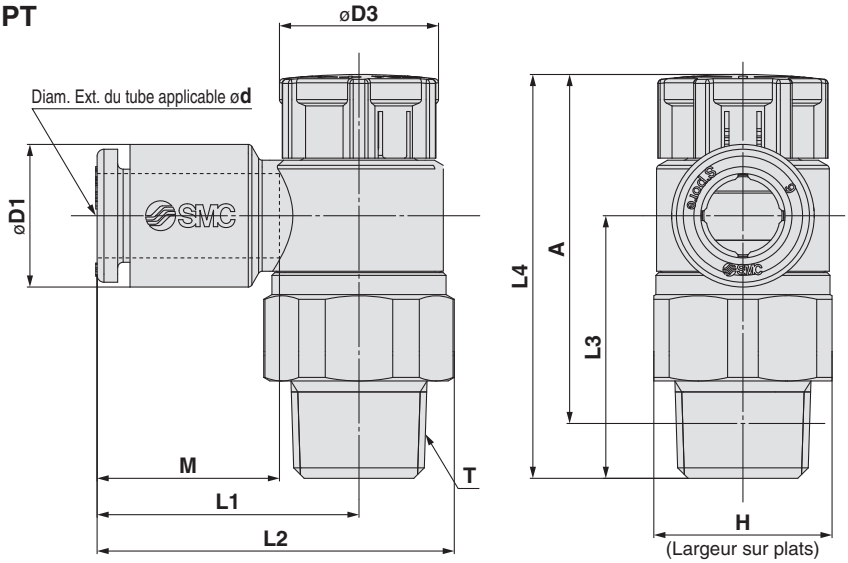

Dimensions en mm

[mm]

Modèle	d	T	H	D1	D3	L1	L2	L3	L4 Note 1) Déverrouillage	L4 Note 1) Verrouillage	A Note 1) Déverrouillage	A Note 1) Verrouillage	M	Masse [g]
AS22□1FG-01-23(S)A	3.2	1/8	13 (12.7)	7.2	12	19.1	26.2	19.1	30.6	29.2	27.5	26.1	13.3	9 (9)
AS22□1FG-01-04(S)A	4			8.2										
AS22□1FG-01-06(S)A	6			10.4										10 (9)
AS22□1FG-01-08(S)A	8			13.2		22.4	29.5						14.2	11 (10)
AS22□1FG-01-10(S)A	10			15.9		25.3	32.4						15.6	12 (11)
AS22□1FG-02-23(S)A	3.2	1/4	17 (17.5)	7.2	13	20.9	30.2 (30.3)	22.6	36.6	35	31.1	29.5	13.3	17 (18)
AS22□1FG-02-04(S)A	4			8.2										
AS22□1FG-02-06(S)A	6			10.4		23.4	32.7 (32.8)							
AS22□1FG-02-08(S)A	8			13.2		23.9	33.2 (33.3)						14.2	18 (19)
AS22□1FG-02-10(S)A	10			15.9		26.9	36.2 (36.3)						15.6	19 (20)
AS32□1FG-02-06(S)A	6	1/4	19	10.4	16.6	21.8	32.1	36.4	50	48.4	44.5	42.9	13.3	40 (40)
AS32□1FG-02-08(S)A	8			13.2		22.7	33						14.2	41 (41)
AS32□1FG-02-10(S)A	10			15.9		26.7	37	35.7					15.6	42 (42)
AS32□1FG-02-12(S)A	12			18.5		29.7	40	34.5					17	43 (43)
AS32□1FG-03-06(S)A	6	3/8	19	10.4	16.6	21.8	32.1	28.7	42.3	40.7	37.1	35.5	13.3	29 (30)
AS32□1FG-03-08(S)A	8			13.2		22.7	33						14.2	
AS32□1FG-03-10(S)A	10			15.9		26.7	37	28					15.6	30 (31)
AS32□1FG-03-12(S)A	12			18.5		29.7	40	26.8					17	32 (33)
AS42□1FG-04-10(S)A	10	1/2	24 (23.8)	15.9	18.8	27.4	40.3 (40.2)	36.2	50.8	49.2	43.7	42.1	15.6	52 (51)
AS42□1FG-04-12(S)A	12			18.5		30.8	43.7 (43.6)	35.1					17	54 (53)
AS42□1FG-04-16(S)A	16			23.8		34.8	47.7 (47.6)	32.7					20.6	58 (57)

Note 1) Dimensions de référence Note 2) Dimensions de référence après installation du filetage Note 3) ( ) sont les dimensions du filetage NPT

Dimensions en pouces

[mm]

Modèle	d	T	H	D1	D3	L1	L2	L3	L4 Note 1) Déverrouillage	L4 Note 1) Verrouillage	A Note 2) Déverrouillage	A Note 2) Verrouillage	M	Masse [g]
AS22□1FG-01-01(S)A	1/8"	1/8	13 (12.7)	7.2	12	19.1	26.2	19.1	30.6	29.2	27.5	26.1	13.3	9 (9)
AS22□1FG-01-03(S)A	5/32"			8.2										
AS22□1FG-01-07(S)A	1/4"			11.2		20.8	27.9							10 (9)
AS22□1FG-01-09(S)A	5/16"			13.2		22.4	29.5						14.2	11 (10)
AS22□1FG-02-01(S)A	1/8"	1/4	17 (17.5)	7.2	13	20.9	30.2 (30.3)	22.6	36.6	35	31.1	29.5	13.3	17 (18)
AS22□1FG-02-03(S)A	5/32"			8.2										
AS22□1FG-02-07(S)A	1/4"			11.2		23.4	32.7 (32.8)							18 (18)
AS22□1FG-02-09(S)A	5/16"			13.2		23.9	33.2 (33.3)						14.2	18 (19)
AS22□1FG-02-11(S)A	3/8"			15.5		26.4	35.7 (35.8)						15.6	19 (20)
AS32□1FG-02-07(S)A	1/4"	1/4	19	11.2	16.6	21.8	32.1	36.4	50	48.4	44.5	42.9	13.3	40 (40)
AS32□1FG-02-09(S)A	5/16"			13.2		22.7	33						14.2	41 (41)
AS32□1FG-02-11(S)A	3/8"			15.5		26.7	37	35.9					15.6	
AS32□1FG-03-07(S)A	1/4"	3/8	19	11.2	16.6	21.8	32.1	28.7	42.3	40.7	37.1	35.5	13.3	29 (30)
AS32□1FG-03-09(S)A	5/16"			13.2		22.7	33						14.2	
AS32□1FG-03-11(S)A	3/8"			15.5		26.7	37	28.2					15.6	30 (31)
AS42□1FG-04-11(S)A	3/8"	1/2	24 (23.8)	15.5	18.8	27.4	40.3 (40.2)	36.2	50.8	49.2	43.7	42.1	15.6	52 (51)
AS42□1FG-04-13(S)A	1/2"			19.3		30.9	43.8 (43.7)	34.7					17	54 (53)

Note 1) Dimensions de référence Note 2) Dimensions de référence après installation du filetage Note 3) ( ) sont les dimensions du filetage NPT

Dimensions/ Type Universel

Méthode d'étanchéité : Prétéflonné
Pour filetage R, NPT

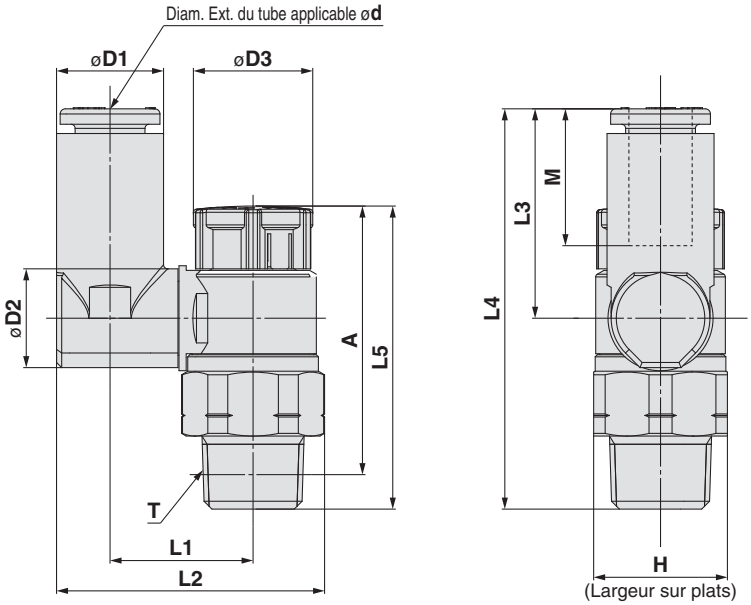

Dimensions en mm

[mm]

Modèle	d	T	H	D1	D2	D3	L1	L2	L3	L4	L5 Note 1) Déverrouillage	L5 Note 1) Verrouillage	A Note 2) Déverrouillage	A Note 2) Verrouillage	M	Masse [g]
AS23□1FG-01-23(S)A	3.2	1/8	13 (12.7)	7.2	9.6	12	13.3	24	17.5	36	30.6	29.2	27.5	26.1	13.3	10 (9)
AS23□1FG-01-04(S)A	4			8.2			13.9	25.1								10 (10)
AS23□1FG-01-06(S)A	6			10.4				26.2	20.4	38.8						
AS23□1FG-01-08(S)A	8			13.2	10.2		16.4	30.1	21.5	40					14.2	12 (11)
AS23□1FG-02-04(S)A	4	1/4	17 (17.5)	8.2	12.9	13	16.5	29.9 (30)	17.5	40.1	36.6	35	31.1	29.5	13.3	18 (19)
AS23□1FG-02-06(S)A	6			11.2			19	33.8 (33.9)	21.4	43.9						20 (21)
AS23□1FG-02-08(S)A	8			13.2				34.9 (35)	23.5	46					14.2	21 (22)
AS23□1FG-02-10(S)A	10			15.9			20.9	38.1 (38.2)	24.7	47.3					15.6	23 (23)
AS33□1FG-02-06(S)A	6	1/4	19	11.2	12.9	16.6	20.2	36	21.4	57.8	50	48.4	44.5	42.9	13.3	42 (42)
AS33□1FG-02-08(S)A	8			13.2				37.1	23.5	59.9					14.2	43 (43)
AS33□1FG-02-10(S)A	10			15.9	17.4		23	41.2	26.1	62.5					15.6	46 (46)
AS33□1FG-02-12(S)A	12			18.5				42.5	28.3	64.7					17	48 (48)
AS33□1FG-03-06(S)A	6	3/8	19	11.2	12.9	16.6	20.2	36	21.4	50.1	42.3	40.7	37.1	35.5	13.3	32 (33)
AS33□1FG-03-08(S)A	8			13.2				37.1	23.5	52.2					14.2	33 (34)
AS33□1FG-03-10(S)A	10			15.9	17.4		23	41.2	26.1	54.8					15.6	37 (38)
AS33□1FG-03-12(S)A	12			18.5				42.5	28.3	57					17	38 (39)
AS43□1FG-04-10(S)A	10	1/2	24 (23.8)	15.9	17.4	18.8	25.6	46.4 (46.3)	26.1	61.2	50.8	49.2	43.7	42.1	15.6	58 (57)
AS43□1FG-04-12(S)A	12			18.5	21		26.2	48.3 (48.2)	28.3	63.4					17	62 (61)

Note 1) Dimensions de référence Note 2) Dimensions de référence après installation du filetage Note 3) ( ) sont les dimensions du filetage NPT

Dimensions en pouces

[mm]

Modèle	d	T	H	D1	D2	D3	L1	L2	L3	L4	L5 Note 1) Déverrouillage	L5 Note 1) Verrouillage	A Note 2) Déverrouillage	A Note 2) Verrouillage	M	Masse [g]
AS23□1FG-01-01(S)A	1/8"	1/8	13 (12.7)	7.2	9.6	12	13.3	24	17.5	36	30.6	29.2	27.5	26.1	13.3	10 (9)
AS23□1FG-01-03(S)A	5/32"			8.2			13.9	25.1								10 (10)
AS23□1FG-01-07(S)A	1/4"			11.2	10.2		16.4	29.1	20.2	38.7						11 (10)
AS23□1FG-01-09(S)A	5/16"			13.2				30.1	21.5	40					14.2	12 (11)
AS23□1FG-02-03(S)A	5/32"	1/4	17 (17.5)	8.2	12.9	13	16.5	29.9 (30)	17.5	40.1	36.6	35	31.1	29.5	13.3	18 (19)
AS23□1FG-02-07(S)A	1/4"			11.2			19	33.8 (33.9)	21.4	43.9						20 (21)
AS23□1FG-02-09(S)A	5/16"			13.2				34.9 (35)	23.5	46					14.2	21 (22)
AS23□1FG-02-11(S)A	3/8"			15.9			20.9	38.1 (38.2)	24.7	47.3					15.6	23 (23)
AS33□1FG-02-07(S)A	1/4"	3/8	19	11.2	12.9	16.6	20.2	36	21.4	57.8	50	48.4	44.5	42.9	13.3	42 (42)
AS33□1FG-02-09(S)A	5/16"			13.2				37.1	23.5	59.9					14.2	43 (43)
AS33□1FG-02-11(S)A	3/8"			15.9	17.4		23	41.2	26.1	62.5					15.6	46 (46)
AS33□1FG-03-07(S)A	1/4"	3/8	19	11.2	12.9	16.6	20.2	36	21.4	50.1	42.3	40.7	37.1	35.5	13.3	32 (33)
AS33□1FG-03-09(S)A	5/16"			13.2				37.1	23.5	52.2					14.2	33 (34)
AS33□1FG-03-11(S)A	3/8"			15.9	17.4		23	41.2	26.1	54.8					15.6	37 (38)
AS43□1FG-04-11(S)A	3/8"	1/2	24 (23.8)	15.9	17.4	18.8	25.6	46.4 (46.3)	26.1	61.2	50.8	49.2	43.7	42.1	15.6	58 (57)
AS43□1FG-04-13(S)A	1/2"			18.5	21		26.2	48.3 (48.2)	28.3	63.4					17	61 (60)

Note 1) Dimensions de référence Note 2) Dimensions de référence après installation du filetage Note 3) ( ) sont les dimensions du filetage NPT

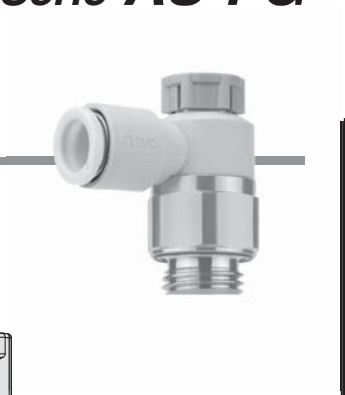

Dimensions/ Type coudé

Méthode d'étanchéité : Joint encastré
Pour filetage G

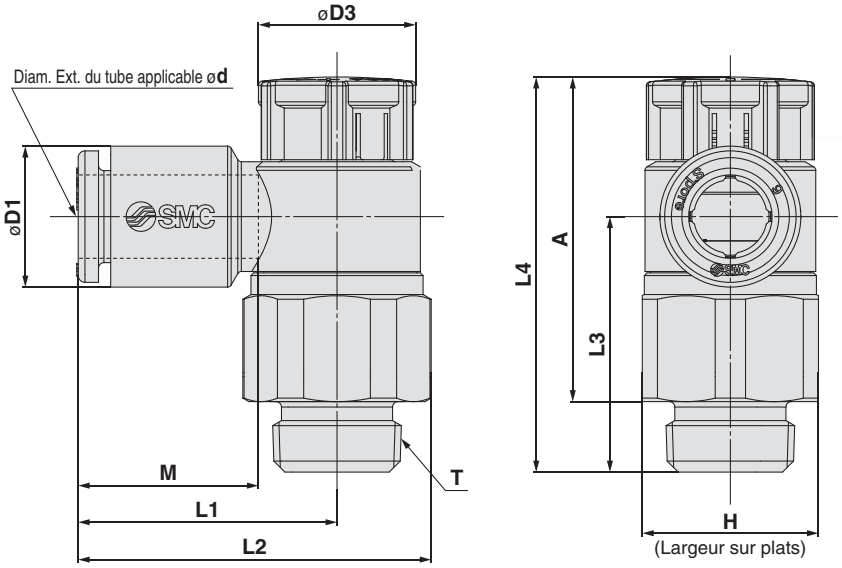

Dimensions en mm

[mm]

Modèle	d	T	H	D1	D3	L1	L2	L3	L4 Déverrouillage	L4 Verrouillage	A Déverrouillage	A Verrouillage	M	Masse [g]
AS22□1FG-G01-23A	3.2	1/8	13	7.2	12	19.1	26.2	18.8	30.3	28.9	24.8	23.4	13.3	10
AS22□1FG-G01-04A	4			8.2										
AS22□1FG-G01-06A	6			10.4										
AS22□1FG-G01-08A	8			13.2		22.4	29.5						14.2	11
AS22□1FG-G01-10A	10			15.9		25.3	32.4						15.6	12
AS22□1FG-G02-23A	3.2	1/4	17	7.2	13	20.9	30.2	22.6	36.6	35	30.1	28.5	13.3	20
AS22□1FG-G02-04A	4			8.2										
AS22□1FG-G02-06A	6			10.4		23.4	32.7							
AS22□1FG-G02-08A	8			13.2		23.9	33.2						14.2	21
AS22□1FG-G02-10A	10			15.9		26.9	36.2						15.6	22
AS32□1FG-G02-06A	6	1/4	21	10.4	16.6	21.8	33	36.4	50	48.4	43.5	41.9	13.3	50
AS32□1FG-G02-08A	8			13.2		22.7	33.9						14.2	
AS32□1FG-G02-10A	10			15.9		26.7	37.9	35.7					15.6	52
AS32□1FG-G02-12A	12			18.5		29.7	40.9	34.5					17	53
AS32□1FG-G03-06A	6	3/8	21	10.4	16.6	21.8	33	28.7	42.3	40.7	34.8	33.2	13.3	37
AS32□1FG-G03-08A	8			13.2		22.7	33.9						14.2	38
AS32□1FG-G03-10A	10			15.9		26.7	37.9	28					15.6	39
AS32□1FG-G03-12A	12			18.5		29.7	40.9	26.8					17	41
AS42□1FG-G04-10A	10	1/2	27	15.9	18.8	27.4	41.8	36.2	50.8	49.2	41.8	40.2	15.6	69
AS42□1FG-G04-12A	12			18.5		30.8	45.2	35.1					17	71
AS42□1FG-G04-16A	16			23.8		34.8	49.2	32.7					20.6	75

Dimensions/ Type Universel

Méthode d'étanchéité : Joint encastré
Pour filetage G

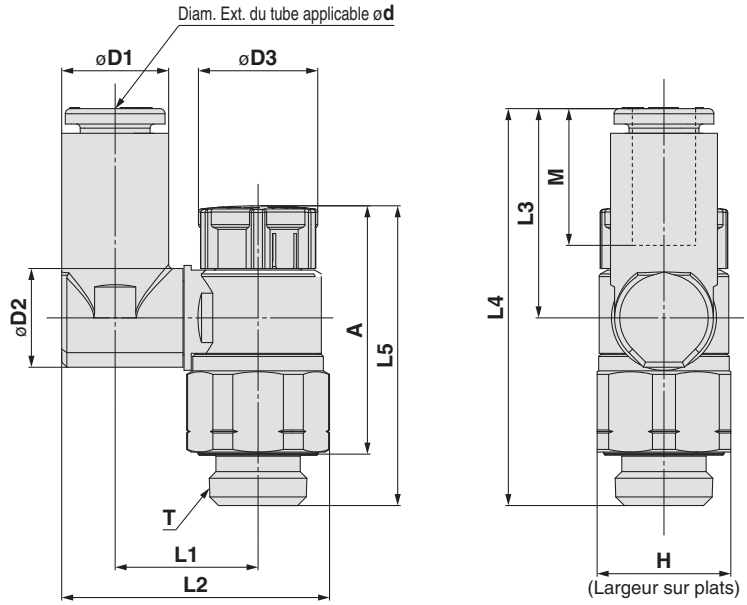

Dimensions en mm

[mm]

Modèle	d	T	H	D1	D2	D3	L1	L2	L3	L4	L5		A		M	Masse [g]
											Déverrouillage	Verrouillage	Déverrouillage	Verrouillage		
AS23□1FG-G01-23A	3.2	1/8	13	7.2	9.6	12	13.3	24.0	17.5	35.7	30.3	28.9	24.8	23.4	13.3	10
AS23□1FG-G01-04A	4			8.2			13.9	25.1								10
AS23□1FG-G01-06A	6			10.4				26.2	20.4	38.5						11
AS23□1FG-G01-08A	8			13.2	10.2		16.4	30.1	21.5	39.7					14.2	12
AS23□1FG-G02-04A	4	1/4	17	8.2	12.9	13	16.5	29.9	17.5	40.1	36.6	35	30.1	28.5	13.3	21
AS23□1FG-G02-06A	6			10.4			19	33.8	21.4	43.9						23
AS23□1FG-G02-08A	8			13.2				34.9	23.5	46.0					14.2	24
AS23□1FG-G02-10A	10			15.9			20.9	38.1	24.7	47.3					15.6	25
AS33□1FG-G02-06A	6	1/4	21	10.4	12.9	16.6	20.2	36.6	21.4	57.8	50	48.4	43.5	41.9	13.3	51
AS33□1FG-G02-08A	8			13.2				38.0	23.5	59.9					14.2	52
AS33□1FG-G02-10A	10			15.9	17.4		23	42.2	26.1	58.0					15.6	55
AS33□1FG-G02-12A	12			18.5				43.5	28.3	59.9					17	57
AS33□1FG-G03-06A	6	3/8	21	10.4	12.9	16.6	20.2	36.6	21.4	50.1	42.3	40.7	34.8	33.2	13.3	40
AS33□1FG-G03-08A	8			13.2				38.0	23.5	52.2					14.2	41
AS33□1FG-G03-10A	10			15.9	17.4		23	42.2	26.1	50.3					15.6	44
AS33□1FG-G03-12A	12			18.5				43.5	28.3	52.2					17	46
AS43□1FG-G04-10A	10	1/2	27	15.9	17.4	18.8	25.6	47.9	26.1	61.2	50.8	49.2	41.8	40.2	15.6	75
AS43□1FG-G04-12A	12			18.5	21		26.2	49.8	28.3	63.4					17	79

Exécution spéciale

Contactez SMC pour les caractéristiques, les dimensions et les livraisons.

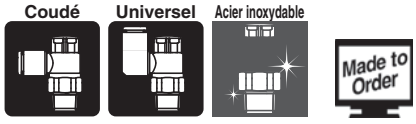

1 Lubrifiant : vaseline — -X12

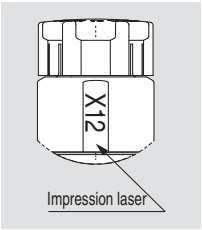

Exemple) AS2201FG-01-04SA-X12

2 Sans graisse (joint : revêtu de fluorine) + Limiteur (sans clapet antiretour) — -X21

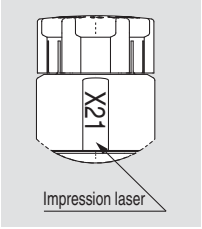

Exemple) AS2201FG-01-04SA-X21

Note 1)Sans particule
Note 2) Le limiteur est uniquement compatible avec la référence du réglage à l'échappement.

3 Limiteur (sans clapet antiretour) — -X214

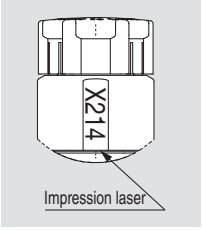

Exemple) AS2201FG-01-04SA-X214

Note) Le limiteur n'est compatible qu'avec la référence du réglage à l'échappement.

4 Série salle blanche — 10-

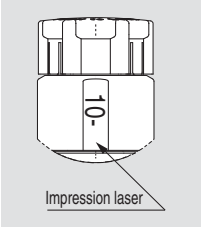

Exemple) 10-AS2201FG-01-04SA

Note 1) Utilisation de graisse fluorée.
Note 2) Le niveau de génération de particules est 3.
Note 3) À l'exception des modèles à filetage G.

Régleur de débit avec raccord instantané uni

Série AS

Nouveaux filetages pour raccord réduisant le temps de vissage de 1/3.

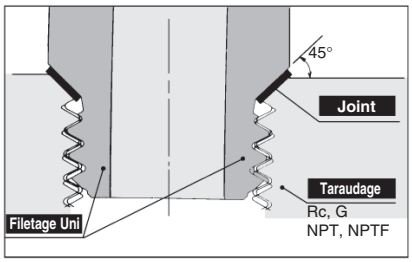

Forme du filet Uni

utilise la surface chanfreinée du taraudage, grâce à un joint en tôle d' acier inox recouvert de NBR laminé des deux cotes permettant d'obtenir une étanchéité sûre quels que soient la différence de diamètre due au taraudage, des écarts de tolérance ou de la taille du chanfrein (utilisation possible sur n'importe quel type de taraudage chanfreiné standard).

Une forme en arête a été créée comme filetage uni pour les applications communes de Rc, G, NPT et NPTF.

La méthode du joint d'étanchéité réduit considérablement les heures de raccordement.

Indication du sens du débit sur le corps

	Réglage échappement	Réglage admission
Symbole		

⚠ Précaution

Veuillez lire ces consignes avant l'utilisation. Reportez-vous à la page annexe pour connaître les consignes de sécurité. Reportez-vous au manuel d'utilisation et aux « Précautions de manipulation des produits SMC » pour connaître les précautions à prendre pour le réglage du débit.

Modèle

Modèle		Filetage Uni orifice	Diam. ext. du tube compatible												
			Dimensions en mm							Dimensions en pouces					
Coudé	Modèle universel		3.2	4	6	8	10	12	16	1/8"	5/32"	1/4"	5/16"	3/8"	1/2"
AS22□1F-U01	**AS23□1F-U01**	1/8	●	●	●	●	● Note)			●	●	●	●		
AS22□1F-U02	**AS23□1F-U02**	1/4	● Note)	●	●	●	●			● Note)	●	●	●	●	
AS32□1F-U02	**AS33□1F-U02**	1/4			●	●	●	●				●	●	●	
AS32□1F-U03	**AS33□1F-U03**	3/8			●	●	●	●				●	●	●	
AS42□1F-U04	**AS43□1F-U04**	1/2					●	●	● Note)					●	●

Note) Modèle universel non disponible.

Caractéristiques

Fluide	Air
Pression d'épreuve	1.5 MPa
Pression d'utilisation max.	1 MPa
Pression différentielle d'utilisation min.	0.1 MPa
Température ambiante et du fluide	-5 à 60°C (hors gel)
Matière de tube utilisable	FEP, PFA, nylon, polyamide souple, polyuréthane Note)

Note) Surveillez la pression d'utilisation max lorsque vous utilisez du polyamide et du polyuréthane. (Reportez-vous **au catalogue du site internet** pour plus d'informations.)

Débit et conductance sonique

Modèle		AS22□1F-U01 AS23□1F-U01			AS22□1F-U02 AS23□1F-U02				AS32□1F AS33□1F			AS42□1F AS43□1F	
Taille du tube Diam. ext.	Taille métrique	ø 3.2	ø4	ø6 ø8 ø10	ø 3.2	ø4	ø6	ø8 ø10	ø6	ø8	ø10 ø12	ø10	ø12 ø16
	Taille en pouces	ø1/8"	ø 5/32"	ø1/4" ø 5/16"	ø1/8"	ø 5/32"	—	ø1/4" ø 5/16" ø3/8"	ø1/4"	ø 5/16"	ø3/8"	ø3/8"	ø1/2"
Valeurs C : Sonique conductance $dm^3/(s \cdot bar)$	Débit libre	0.4	0.6	0.6	0.7	1.0	1.3	1.5	1.6	1.7	2.5	4.4	4.8
	Débit régulé	0.4	0.7	0.8	0.6	0.9	1.3		2.1	2.4	3.3	4.4	4.9
Valeurs b : Coefficient de pression critique	Débit libre	0.2		0.3	0.3		0.4		0.4		0.3	0.3	
	Débit régulé	0.2		0.3	0.3				0.3			0.3	

Note) Les valeurs C et b du débit réglable correspondent à une vis complètement ouverte, et le débit libre à une vis entièrement fermée.

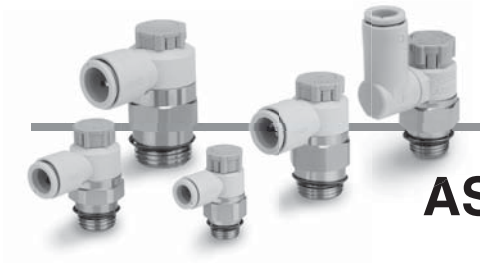

Pour passer commande

AS 2 2 0 1 F – U01 – 06 A

Taille du corps

2	1/8, 1/4
3	3/8
4	1/2

Type

2	Coudé
3	Universel

Type de commande

0	Réglage échappement
1	Réglage admission

∗ Les modèles réglables à l'échappement et les modèles réglables à l'admission sont visuellement identifiables par la couleur de la molette de réglage.
Réglage à l'échappement : Gris
Réglage à l'admission : bleu clair

Avec raccord instantané

Orifice

U01	Uni 1/8
U02	Uni 1/4
U03	Uni 3/8
U04	Uni 1/2

Poussoir verrouillable

Diam. ext. du tube compatible Note 1)

Dimensions en mm

Diam. ext. du tube	
23	ø3.2 Note 2)
04	ø4
06	ø6
08	ø8
10	ø10
12	ø12
16	ø16

Dimensions en pouces

Diam. ext. du tube	
01	ø1/8"
03	ø 5/32"
07	ø1/4"
09	ø 5/16"
11	ø3/8"
13	ø1/2"

Note 1) Pour la sélection du diamètre externe de tube compatible, reportez-vous à la partie « Modèle » à la page 27. La taille en mètre et en pouce est visuellement identifiable par la couleur de la collerette de déblocage.
Dimensions en mm : Gris clair
Dimensions en pouces : Orange

Note 2) Utilisation du tube ø1/8 po.

Vis de Réglage / Caractéristiques du Débit

AS2201F-U01, AS2211F-U01
AS2301F-U01, AS2311F-U01

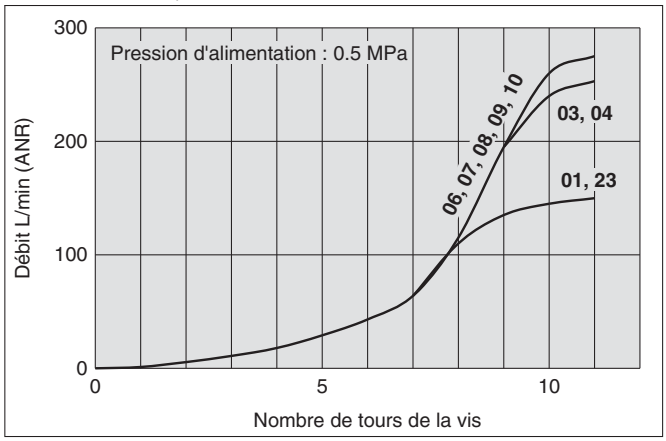

AS2201F-U02, AS2211F-U02
AS2301F-U02, AS2311F-U02

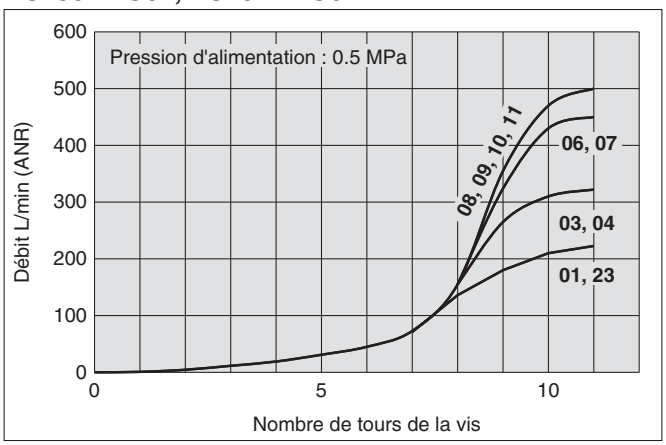

AS3201F, AS3211F
AS3301F, AS3311F

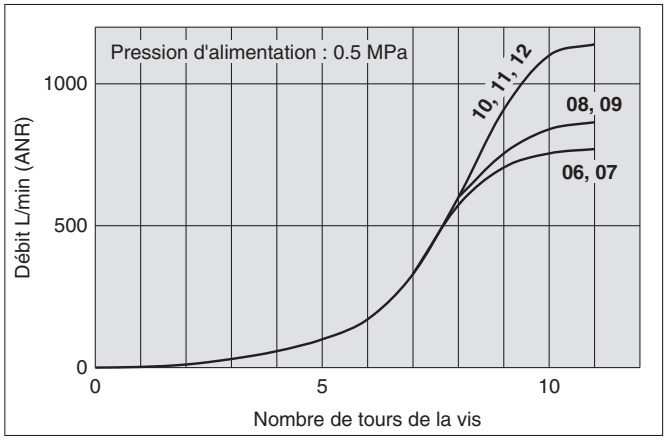

AS4201F, AS4211F
AS4301F, AS4311F

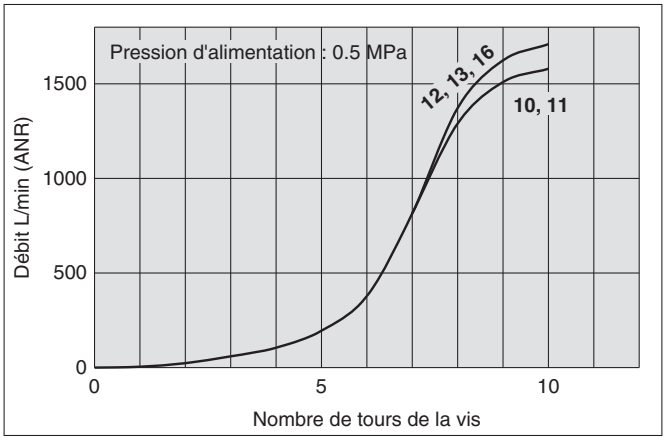

Note) Les chiffres figurant au-dessus des courbes de caractéristiques du débit dans le diagramme indiquent le diamètre externe des tubes défini par la référence.

Construction

Coudé

Méthode d'étanchéité : Joint d'étanchéité
Pour filetage Uni

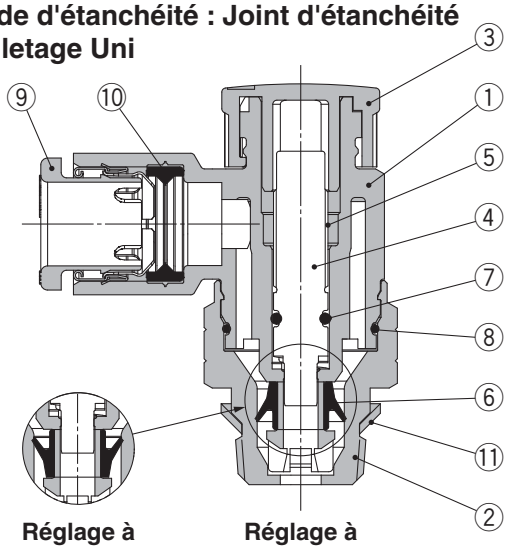

Réglage à l'admission **Réglage à l'échappement**

Nomenclature

N°	Description	Matière	Note
1	**Corps A**	PBT	
2	**Corps B**	Laiton	Electrozingué
3	**Molette**	POM	
4	**Vis**	PBT	
5	**Entretoise**	Laiton	Electrozingué
6	**Joint en U**	HNBR	
7	**Joint torique**	NBR	
8	**Joint torique**	NBR	
9	**Raccord**	—	
10	**Joint**	NBR	
11	**Joint**	NBR/acier inox	

Modèle universel

Méthode d'étanchéité : Joint d'étanchéité
Pour filetage Uni

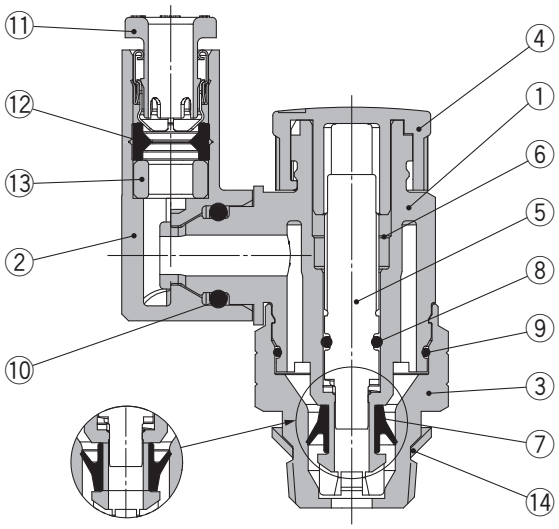

Réglage à l'admission **Réglage à l'échappement**

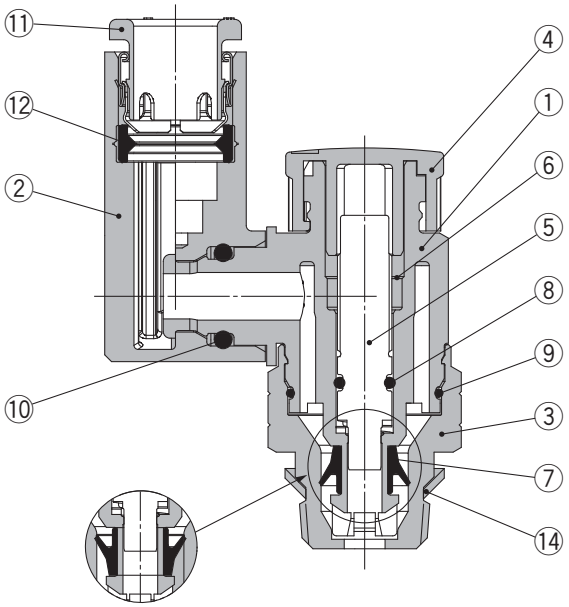

Réglage à l'admission **Réglage à l'échappement**

Nomenclature

N°	Description	Matière	Note
1	**Corps A**	PBT	
2	**Corps coudé**	PBT	
3	**Corps B**	Laiton	Electrozingué
4	**Molette**	POM	
5	**Vis**	PBT	
6	**Entretoise**	Laiton	Electrozingué
7	**Joint en U**	HNBR	
8	**Joint torique**	NBR	
9	**Joint torique**	NBR	
10	**Joint torique**	NBR	
11	**Raccord**	—	
12	**Joint**	NBR	
13	**Entretoise** Note)	—	
14	**Joint**	NBR/acier inox	

Note) Utilisé uniquement pour le AS22□1F-U01-23A.

Dimensions/ Type coudé

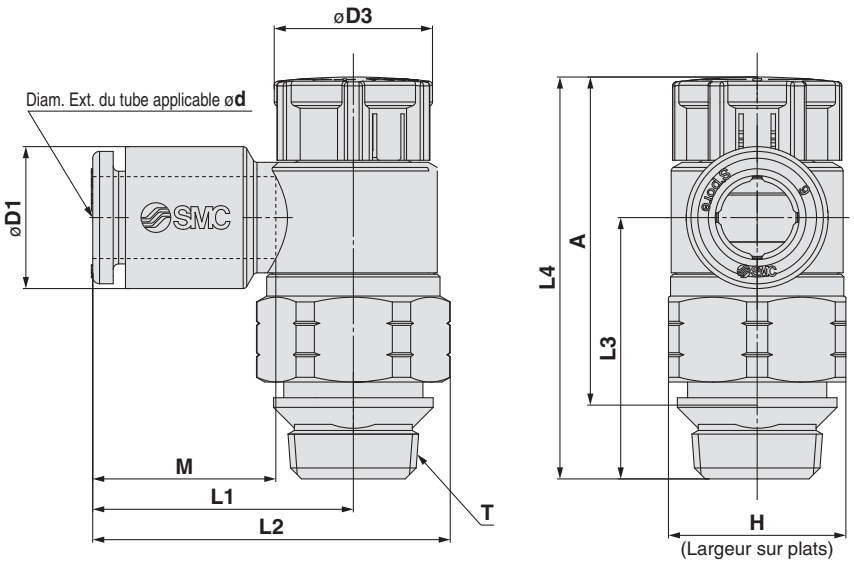

Dimensions en mm

[mm]

Modèle	d	T Filetage Uni	H	D1	D3	L1	L2	L3	L4 Note1) Déverrouillage	L4 Note1) Verrouillage	A Note 2) Déverrouillage	A Note 2) Verrouillage	M	Masse [g]
AS22□1F-U01-23A	3.2	1/8	13	7.2	12	19.1	26.2	19.1	30.6	29.2	25.8	24.4	13.3	9
AS22□1F-U01-04A	4			8.2										
AS22□1F-U01-06A	6			10.4										10
AS22□1F-U01-08A	8			13.2		22.4	29.5						14.2	11
AS22□1F-U01-10A	10			15.9		25.3	32.4						15.6	12
AS22□1F-U02-23A	3.2	1/4	17	7.2	13	20.9	30.2	22.6	36.6	35	30.2	28.6	13.3	17
AS22□1F-U02-04A	4			8.2										
AS22□1F-U02-06A	6			10.4		23.4	32.7							
AS22□1F-U02-08A	8			13.2		23.9	33.2						14.2	18
AS22□1F-U02-10A	10			15.9		26.9	36.2						15.6	19
AS32□1F-U02-06A	6	1/4	19	10.4	16.6	21.8	32.1	36.4	50	48.4	43.6	42	13.3	39
AS32□1F-U02-08A	8			13.2		22.7	33						14.2	
AS32□1F-U02-10A	10			15.9		26.7	37	35.7					15.6	40
AS32□1F-U02-12A	12			18.5		29.7	40	34.5					17	42
AS32□1F-U03-06A	6	3/8	19	10.4	16.6	21.8	32.1	28.7	42.3	40.7	35.9	34.3	13.3	39
AS32□1F-U03-08A	8			13.2		22.7	33						14.2	
AS32□1F-U03-10A	10			15.9		26.7	37	28					15.6	40
AS32□1F-U03-12A	12			18.5		29.7	40	26.8					17	42
AS42□1F-U04-10A	10	1/2	24	15.9	18.8	27.4	40.3	36.2	50.8	49.2	42.2	40.6	15.6	52
AS42□1F-U04-12A	12			18.5		30.8	43.7	35.1					17	54
AS42□1F-U04-16A	16			23.8		34.8	47.7	32.7					20.6	58

Note 1) Dimensions de référence Note 2) Dimensions de référence après installation du filetage

Dimensions en pouces

[mm]

Modèle	d	T Filetage Uni	H	D1	D3	L1	L2	L3	L4 Note1) Déverrouillage	L4 Note1) Verrouillage	A Note 2) Déverrouillage	A Note 2) Verrouillage	M	Masse [g]
AS22□1F-U01-01A	1/8"	1/8	13	7.2	12	19.1	26.2	19.1	30.6	29.2	25.8	24.4	13.3	9
AS22□1F-U01-03A	5/32"			8.2										
AS22□1F-U01-07A	1/4"			11.2		20.8	27.9							10
AS22□1F-U01-09A	5/16"			13.2		22.4	29.5						14.2	11
AS22□1F-U02-01A	1/8"	1/4	17	7.2	13	20.9	30.2	22.6	36.6	35	30.2	28.6	13.3	17
AS22□1F-U02-03A	5/32"			8.2										
AS22□1F-U02-07A	1/4"			11.2		23.4	32.7							18
AS22□1F-U02-09A	5/16"			13.2		23.9	33.2						14.2	
AS22□1F-U02-11A	3/8"			15.5		26.4	35.7						15.6	19
AS32□1F-U02-07A	1/4"	1/4	19	11.2	16.6	21.8	32.1	36.4	50	48.4	43.6	42	13.3	39
AS32□1F-U02-09A	5/16"			13.2		22.7	33						14.2	
AS32□1F-U02-11A	3/8"			15.5		26.7	37	35.9					15.6	40
AS32□1F-U03-07A	1/4"	3/8	19	11.2	16.6	21.8	32.1	28.7	42.3	40.7	35.9	34.3	13.3	39
AS32□1F-U03-09A	5/16"			13.2		22.7	33						14.2	
AS32□1F-U03-11A	3/8"			15.5		26.7	37	28.2					15.6	40
AS42□1F-U04-11A	3/8"	1/2	24	15.5	18.8	27.4	40.3	36.2	50.8	49.2	42.2	40.6	15.6	52
AS42□1F-U04-13A	1/2"			19.3		30.9	43.8	34.7					17	54

Note 1) Dimensions de référence Note 2) Dimensions de référence après installation du filetage

Dimensions/ Type Universel

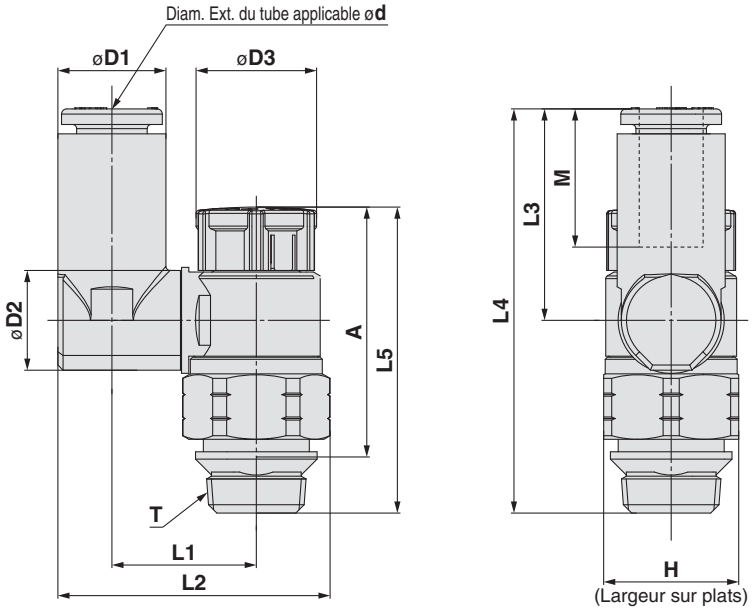

Dimensions en mm

[mm]

Modèle	d	T Filetage Uni	H	D1	D2	D3	L1	L2	L3	L4	L5 Note 1) Déverrouillage	L5 Note 1) Verrouillage	A Note 2) Déverrouillage	A Note 2) Verrouillage	M	Masse [g]
AS23□1F-U01-23A	3.2	1/8	13	7.2	9.6	12	13.3	24	17.5	36	30.6	29.2	25.8	24.4	13.3	9
AS23□1F-U01-04A	4			8.2			13.9	25.1								
AS23□1F-U01-06A	6			10.4				26.2	20.4	38.8						10
AS23□1F-U01-08A	8			13.2	10.2		16.4	30.1	21.5	40					14.2	11
AS23□1F-U02-04A	4	1/4	17	8.2	12.9	13	16.5	29.9	17.5	40.1	36.6	35	30.2	28.6	13.3	18
AS23□1F-U02-06A	6			11.2			19	33.8	21.4	43.9						
AS23□1F-U02-08A	8			13.2				34.9	23.5	46					14.2	19
AS23□1F-U02-10A	10			15.9			20.9	38.1	24.7	47.3					15.6	20
AS33□1F-U02-06A	6	1/4	19	11.2	12.9	16.6	20.2	36	21.4	57.8	50	48.4	43.6	42	13.3	31
AS33□1F-U02-08A	8			13.2				37.1	23.5	59.9					14.2	
AS33□1F-U02-10A	10			15.9	17.4		23	41.2	26.1	62.5					15.6	32
AS33□1F-U02-12A	12			18.5				42.5	28.3	64.7					17	34
AS33□1F-U03-06A	6	3/8	19	11.2	12.9	16.6	20.2	36	21.4	50.1	42.3	40.7	35.9	34.3	13.3	31
AS33□1F-U03-08A	8			13.2				37.1	23.5	52.2					14.2	
AS33□1F-U03-10A	10			15.9	17.4		23	41.2	26.1	54.8					15.6	32
AS33□1F-U03-12A	12			18.5				42.5	28.3	57					17	34
AS43□1F-U04-10A	10	1/2	24	15.9	17.4	18.8	25.6	46.4	26.1	61.2	50.8	49.2	42.2	40.6	15.6	54
AS43□1F-U04-12A	12			18.5	21		26.2	48.3	28.3	63.4					17	56

Note 1) Dimensions de référence Note 2) Dimensions de référence après installation du filetage

Dimensions en pouces

[mm]

Modèle	d	T Filetage Uni	H	D1	D2	D3	L1	L2	L3	L4	L5 Note 1) Déverrouillage	L5 Note 1) Verrouillage	A Note 2) Déverrouillage	A Note 2) Verrouillage	M	Masse [g]
AS23□1F-U01-01A	1/8"	1/8	13	7.2	9.6	12	13.3	24	17.5	36	30.6	29.2	25.8	24.4	13.3	9
AS23□1F-U01-03A	5/32"			8.2			13.9	25.1								
AS23□1F-U01-07A	1/4"			11.2	10.2		16.4	29.1	20.2	38.7						10
AS23□1F-U01-09A	5/16"			13.2				30.1	21.5	40					14.2	11
AS23□1F-U02-03A	5/32"	1/4	17	8.2	12.9	13	16.5	29.9	17.5	40.1	36.6	35	30.2	28.6	13.3	17
AS23□1F-U02-07A	1/4"			11.2			19	33.8	21.4	43.9					13.3	19
AS23□1F-U02-09A	5/16"			13.2				34.9	23.5	46					14.2	
AS23□1F-U02-11A	3/8"			15.9			20.9	38.1	24.7	47.3					15.6	20
AS33□1F-U02-07A	1/4"	3/8	19	11.2	12.9	16.6	20.2	36	21.4	57.8	50	48.4	43.6	42	13.3	31
AS33□1F-U02-09A	5/16"			13.2				37.1	23.5	59.9					14.2	
AS33□1F-U02-11A	3/8"			15.9	17.4		23	41.2	26.1	62.5					15.6	32
AS33□1F-U03-07A	1/4"	3/8	19	11.2	12.9	16.6	20.2	36	21.4	50.1	42.3	40.7	35.9	34.3	13.3	31
AS33□1F-U03-09A	5/16"			13.2				37.1	23.5	52.2					14.2	
AS33□1F-U03-11A	3/8"			15.9	17.4		23	41.2	26.1	54.8					15.6	32
AS43□1F-U04-11A	3/8"	1/2	24	15.9	17.4	18.8	25.6	46.4	26.1	61.2	50.8	49.2	42.2	40.6	15.6	54
AS43□1F-U04-13A	1/2"			18.5	21		26.2	48.3	28.3	63.4					17	56

Note 1) Dimensions de référence Note 2) Dimensions de référence après installation du filetage

Précautions spécifiques au produit 1

Veuillez lire ces consignes avant l'utilisation.
Reportez-vous en annexe pour connaître les Consignes de sécurité et "Précautions d'utilisation des produits SMC" (M-E03-3) pour les précautions concernant les équipement de contrôle du débit.

Conception et sélection

⚠ Attention

1. Vérifiez les caractéristiques.

Les produits repris dans ce catalogue sont conçus pour être utilisés dans des systèmes à air comprimé uniquement (le vide y compris). Si les produits fonctionnent dans des conditions de pression ou de température autres que celles comprises dans les plages spécifiées, cela risque d'entraîner des dommages ou un mauvais fonctionnement. N'utilisez pas le produit dans ces conditions (reportez-vous aux caractéristiques).
Contactez SMC en cas d'utilisation d'un fluide différent de l'air comprimé (dont le vide).
Nous ne prenons pas en charge les dommages subis par le produit en cas d'utilisation autre que celle spécifiée.

2. Les produits présentés dans ce catalogue ne sont pas conçus pour une utilisation en tant que vanne de coupure avec fonctionnement sans fuite.

Une certaine quantité de fuite est permise dans les caractéristiques de produit.
Le serrage de la vis permettant d'annuler le phénomène de fuite peut endommager l'équipement.

3. Ne pas démonter et ne pas modifier le produit avec des usinages supplémentaires.

Vous pouvez vous blesser et/ou provoquer des accidents.

4. Les caractéristiques de débit de chaque produit sont des valeurs représentatives.

Les caractéristiques de débit sont propres à chaque produit individuel. Les valeurs réelles peuvent varier en fonction du raccordement, du circuit, des conditions de pression, etc.

5. Les valeurs de conductance sonique (C) et de coefficient de pression critique (b) des produits sont des valeurs représentatives. La vis est entièrement ouverte pour des valeurs de sens du débit contrôlé. La vis est entièrement fermée pour des valeurs de sens du débit libre.

6. Vérifiez que le PTFE peut être utilisé pour votre application.

La poudre PTFE (Résine polytétrafluoroéthylène) est incluse dans la matière de joint du filetage pour le raccordement du modèle à type fileté. Vérifiez que son utilisation n'entraîne pas de dysfonctionnements. Veuillez contacter SMC si vous avez besoin de la fiche technique de sécurité des matières (FDS).

Montage

⚠ Attention

1. Manuel d'instructions

N'installez et n'utilisez le produit qu'après avoir lu attentivement le manuel d'instructions et en avoir compris le contenu. Assurez-vous que le manuel est toujours à portée de main.

2. Prévoyez suffisamment d'espace libre pour réaliser les travaux d'entretien.

Lors de l'installation des produits, prévoyez un espace pour l'entretien.

3. Serrez les filetages au couple de serrage approprié.

Lors de l'installation des produits, respectez les couples de serrage de la liste ci-dessous.

Montage

⚠ Attention

4. Après avoir enfoncé la molette pour la verrouiller,vérifiez la bonne fermeture.

Il ne doit pas être possible de faire tourner la molette sur la droite ou la gauche. Forcer sur la molette en la tirant peut la casser. Ne pas exercer de force excessive sur la molette.

Verrouillage

Déverrouillage

5. Vérifiez le degré de rotation de la vis de réglage.

Les produits de ce catalogue disposent de vis imperdables de sorte que la vis n'est pas complètement enlevée. Une rotation trop importante peut endommager le produit.

6. Ne pas utiliser des outils tels que des pinces pour-faire tourner la molette.

Cela provoquerait une rotation libre de la molette ou son endommagement.

7. Vérifiez le sens du débit d'air.

Un montage dans l'ordre inverse est dangereux car la vis de réglage ne fonctionnera pas normalement entraînant des à-coups brusques de l'actionneur.

8. Réglez la vis en ouvrant lentement la vis de réglage après l'avoir fermée complètement.

Si les vis de réglage d'amortissement ne sont pas correctement serrées l'actionneur risque de subir des à-coups brusques. Si la vis de réglage d'amortissement est tournée dans le sens horaire, elle sera en position fermée et la vitesse de l'actionneur sera diminuée. Si la vis de réglage d'amortissement est tournée dans le sens antihoraire, elle sera en position ouverte et la vitesse de l'actionneur augmentera.

9. Ne pas appliquer de force ou d'impact excessif par l'emploi d'un percuteur sur le corps ou les raccords.

Cela peut entraîner des fuites d'air ou des dommages.

10. Se reporter au catalogue des raccords instantanés pour plus de détails concernant les raccords et les précautions de montage.

11. Diam. ext. du tube ø2

Il n'est pas possible d'utiliser de tube ne provenant pas de SMC ; cela résulterait en une impossibilité de connecter le tube et une fuite d'air pourrait se présenter après la connexion ou la déconnexion du tube

12. Pour installer/retirer le limiteur de débit, utilisez une clé appropriée pour serrer/déserrer l'écrou du corps B, et de manière aussi rapprochée du filet que possible.

N'appliquez pas de couples sur d'autres endroits car le produit peut être endommagé. Tournez le corps A manuellement pour le positionnement après l'installation.

Précautions spécifiques au produit 2

Veuillez lire ces consignes avant l'utilisation. Pour connaître les « Consignes de sécurité », reportez-vous au dos de couverture. Reportez-vous au manuel d'utilisation et aux « Précautions de manipulation des produits SMC » pour connaître les précautions à prendre pour le réglage du débit.

Montage

⚠ Attention

13. N'utilisez pas le corps A et/ou le corps coudé pour des applications comprenant une rotation continue.

Le corps A et la partie du raccordement peuvent être endommagés.

Coudé

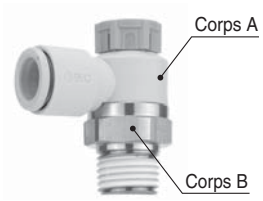

Universel

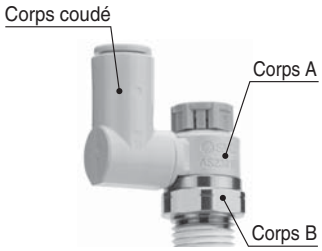

⚠ Précaution

Pour M5, 10-32UNF

Méthode de serrage

Serrez d'abord à la main, puis faites 1/6 à 1/4 de tour supplémentaire avec une clé. Une valeur de référence du couple de serrage : 1 à 1.5 N·m.

Note) Un serrage excessif peut endommager les filetages, déformer le joint et par conséquent, entraîner des fuites d'air.
Si la vis est vissée de manière trop superficielle, elle risque de se relâcher ou de laisser passer l'air.

Plan d'usinage du chanfrein

1. En conformité à ISO 16030 (dynamique des fluides de la pression d'air – connexion – orifices et extrémités de banjos), les dimensions de chanfrein indiquées dans le tableau ci-dessous sont recommandées.

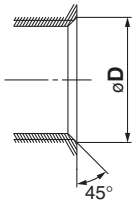

Taraudage orifice	Dimensions de chanfrein ø**D** (valeur recommandée)
M5	5.1 à 5.4
10-32UNF	5.0 à 5.3

2. Ce produit comporte une butée pour une fermeture complète en sens de rotation. Un couple excessif peut rompre la butée. Le tableau ci-dessous indique le couple maximal admissible de la molette.

Taille du corps	Course admissible maximale [N·m]
M5	0.05
1/8	0.07
1/4	0.16
3/8	0.2
1/2	0.4

3. Lors du raccordement, tournez l'outil de serrage dans dans le sens horizontal des cotes sur plats du corps B de sorte qu'aucun moment ne soit appliqué sur le corps A. Si l'outil est en contact avec le corps A, cela peut entraîner le détachement du

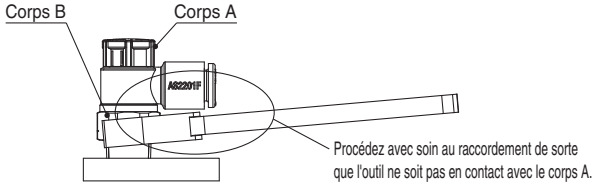

⚠ Précaution

Pour filetage R, NPT (prétéflonné)

Méthode de serrage

1. Les couples de serrage adéquats des raccords sont indiqués dans le tableau ci-dessous. En guise de référence, serrez à la main puis donnez deux à trois tours avec une clé. Vérifiez les dimensions de chaque produit en ce qui concerne la largeur hexagonale sur plats.

Taille du filetage	Couple de serrage adéquat [N·m]
NPT, R1/8	3 à 5
NPT, R1/4	8 à 12
NPT, R3/8	15 à 20
NPT, R1/2	20 à 25

Plan d'usinage du chanfrein

Le chanfrein (voir tableau ci-dessous) est efficace pour l'opération de filetage et la prévention contre le collage.

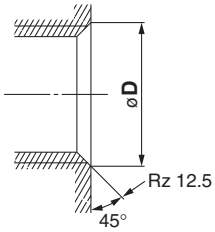

Taille du raccordement	Dimensions de chanfrein ø**D** (valeur recommandée)	
	Rc	NPT, NPTF
1/8	10.2 à 10.4	10.5 à 10.7
1/4	13.6 à 13.8	14.1 à 14.3
3/8	17.1 à 17.3	17.4 à 17.6
1/2	21.4 à 21.6	21.7 à 21.9

∗ Pour le filetage Uni, Rz 12.5 est nécessaire pour l'étanchéité de la partie chanfreinée.

Pour filetage G (Joint encastré)

Méthode de serrage

Serrez d'abord la partie filetée à la main, puis utilisez une clé compatible avec les cotes sur plats du corps hexagonal pour effectuer un serrage précis (voir le tableau ci-dessous). Pour obtenir un guide des couples de serrage, reportez-vous au tableau ci-dessous. Vérifiez les dimensions de chaque produit en ce qui concerne la largeur hexagonale sur plats.

Taille de raccordement	Angle de serrage de la clé après serrage manuel [deg]	Couple de serrage adéquat [N·m]
G1/8	10 à 20	3 à 4
G1/4	15 à 35	4 à 5
G3/8	15 à 35	8 à 9
G1/2	15 à 35	14 à 15

Plan d'usinage du chanfrein (valeur recommandée)

1. Conformément à 16030-2001, les dimensions de chanfrein indiquées dans le tableau ci-dessous sont recommandées. Le chanfrein (voir tableau ci-dessous) est efficace pour l'opération de filetage et la prévention contre le collage.

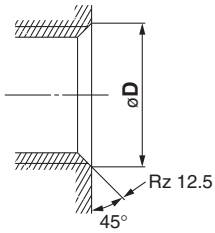

Raccordement nominal	Dimensions de chanfrein ø**D**	
	Min.	Max.
1/8	9.8	10.2
1/4	13.3	13.7
3/8	16.8	17.2
1/2	21.0	21.4

2. Utilisez des filetages G avec taraudages G.

Précautions spécifiques au produit 3

Veuillez lire ces consignes avant l'utilisation. Reportez-vous à la page annexe pour connaître les consignes de sécurité. Reportez-vous au manuel d'utilisation et aux « Précautions de manipulation des produits SMC » pour connaître les précautions à prendre pour le réglage du débit.

Montage

⚠Précaution

Pour filetage Uni

Méthode de serrage

1. Serrez d'abord la partie filetée à la main, puis utilisez une clé compatible avec les cotes sur plats du corps hexagonal pour effectuer un serrage précis (voir le tableau ci-dessous). Pour obtenir un guide des couples de serrage, reportez-vous au tableau ci-dessous.

Taraudage : Rc, NPT, NPTF

Orifice pour filetage Uni	Angle de serrage de la clé après serrage manuel [deg]	Couple de serrage [N·m]
1/8	30 à 60	3 à 5
1/4	30 à 60	8 à 12
3/8	15 à 45	14 à 16
1/2	15 à 30	20 à 22

Taraudage : G

Orifice pour filetage Uni	Angle de serrage de la clé après serrage manuel [deg]	Couple de serrage [N·m]
1/8	30 à 45	3 à 4
1/4	15 à 30	4 à 5
3/8	15 à 30	8 à 9
1/2	15 à 30	14 à 15

2. Le joint peut être réutilisé 6 à 10 fois.

Plan d'usinage du chanfrein

Le chanfrein (voir tableau ci-dessous) est efficace pour l'opération de filetage et la prévention contre le collage.

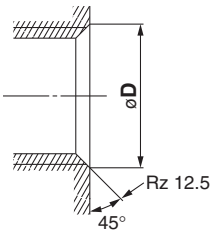

Taille de raccordement	Dimensions de chanfrein ø**D** (valeur recommandée)		
	G	Rc	NPT, NPTF
1/8	10.2 à 10.6	10.2 à 10.4	10.5 à 10.7
1/4	13.6 à 14.0	13.6 à 13.8	14.1 à 14.3
3/8	17.1 à 17.5	17.1 à 17.3	17.4 à 17.6
1/2	21.4 à 21.8	21.4 à 21.6	21.7 à 21.9

∗ Pour le filetage Uni, Rz 12.5 est nécessaire pour l'étanchéité de la partie chanfreinée.

Filetages avec prétéflonné

⚠Précaution

1. Si le raccord est serré avec un couple de serrage excessif, une grande quantité du prétéflonné risque de suinter. Enlevez l'excédent de prétéflonné.

2. Un serrage insuffisant peut entraîner le détachement des filetages et des fuites d'air.

3. Réutilisation

1) Normalement, les raccords prétéflonnés peuvent être réutilisés 2 à 3 fois.
2) Pour empêcher une fuite d'air à travers la bande d'étanchéité, enlevez tout le téflon superflu coincé dans le raccord en soufflant de l'air sur la partie filetée.
3) Si le téflon n'est plus assez étanche, enroulez une bande de téflon sur la partie prétéflonnée avant la réutilisation. N'utilisez pas le téflon sous une autre forme qu'une bande prétéflonnée.

4. Une fois le raccord serré, ne l'enlevez pas de sa position d'origine, cela peut rendre le téflon défectueux, provoquant ainsi une fuite d'air.

5. Utilisez les filetages R avec des taraudages Rc et utilisez des filetages NPT avec des taraudages NPT.

Raccordement

⚠Précaution

1. Reportez-vous aux précautions de raccordements et tubes dans Best Pneumatics No. 6 concernant la manipulation des raccordements instantanés.

2. Préparations préliminaires au raccordement

Avant le raccordement, soufflez ou nettoyez les raccords à l'eau pour éliminer tous les copeaux, l'huile de coupe et autres dépôts à l'intérieur des tubes.

3. Teflonnage

Lorsque vous vissez les raccords au tube, etc., éliminez les copeaux du filetage du tube et des débris de joints des tubes. C'est pourquoi lorsque vous utilisez une bande prétéflonnée, laissez environ 1 filet à l'air libre.

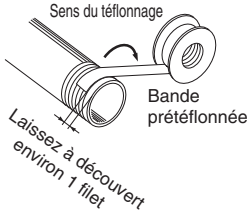

⚠ Consignes de sécurité

Ces consignes de sécurité ont été rédigées pour prévenir des situations dangereuses pour les personnes et/ou les équipements. Ces instructions indiquent le niveau de risque potentiel à l'aide d'étiquettes **"Précaution", "Attention"** ou **"Danger"**. Elles sont toutes importantes pour la sécurité et doivent être appliquées, en plus des Normes Internationales (ISO/IEC)*1), à tous les textes en vigueur à ce jour.

⚠ **Précaution :**	**Précaution** indique un risque potentiel de faible niveau qui, s'il est ignoré, pourrait entraîner des blessures mineures ou peu graves.
⚠ **Attention :**	**Attention** indique un risque potentiel de niveau moyen qui, s'il est ignoré, pourrait entraîner la mort ou des blessures graves.
⚠ **Danger :**	**Danger** indique un risque potentiel de niveau fort qui, s'il est ignoré, pourrait entraîner la mort ou des blessures graves.

*1) ISO 4414 : Fluides pneumatiques – Règles générales relatives aux systèmes.
ISO 4413 : Fluides hydrauliques – Règles générales relatives aux systèmes.
IEC 60204-1 : Sécurité des machines – Matériel électrique des machines.
(1ère partie : recommandations générales)
ISO 10218-1 : Manipulation de robots industriels - Sécurité.
etc.

⚠ Attention

1. **La compatibilité du produit est sous la responsabilité de la personne qui a conçu le système et qui a défini ses caractéristiques.**
   Etant donné que les produits mentionnés sont utilisés dans certaines conditions, c'est la personne qui a conçu le système ou qui en a déterminé les caractéristiques (après avoir fait les analyses et tests requis) qui décide de la compatibilité de ces produits avec l'installation. Les performances et la sécurité exigées par l'équipement seront de la responsabilité de la personne qui a déterminé la compatibilité du système. Cette personne devra réviser en permanence le caractère approprié de tous les éléments spécifiés en se reportant aux informations du dernier catalogue et en tenant compte de toute éventualité de défaillance de l'équipement pour la configuration d'un système.
2. **Seules les personnes formées convenablement pourront intervenir sur les équipements ou machines.**
   Le produit présenté ici peut être dangereux s'il fait l'objet d'une mauvaise manipulation. Le montage, le fonctionnement et l'entretien des machines ou de l'équipement, y compris de nos produits, ne doivent être réalisés que par des personnes formées convenablement et expérimentées.
3. **Ne jamais tenter de retirer ou intervenir sur le produit ou des machines ou équipements sans s'être assuré que tous les dispositifs de sécurité ont été mis en place.**
   1. L'inspection et l'entretien des équipements ou machines ne devront être effectués qu'une fois que les mesures de prévention de chute et de mouvement non maîtrisé des objets manipulés ont été confirmées.
   2. Si un équipement doit être déplacé, assurez-vous que toutes les mesures de sécurité indiquées ci-dessus ont été prises, que le courant a été coupé à la source et que les précautions spécifiques du produit ont été soigneusement lues et comprises.
   3. Avant de redémarrer la machine, prenez des mesures de prévention pour éviter les dysfonctionnements malencontreux.
4. **Contactez SMC et prenez les mesures de sécurité nécessaires si les produits doivent être utilisés dans une des conditions suivantes :**
   1. Conditions et plages de fonctionnement en dehors de celles données dans les catalogues, ou utilisation du produit en extérieur ou dans un endroit où le produit est exposé aux rayons du soleil.
   2. Installation en milieu nucléaire, matériel embarqué (train, navigation aérienne, véhicules, espace, navigation maritime), équipement militaire, médical, combustion et récréation, équipement en contact avec les aliments et les boissons, circuits d'arrêt d'urgence, circuits d'embrayage et de freinage dans les applications de presse, équipement de sécurité ou toute autre application qui ne correspond pas aux caractéristiques standard décrites dans le catalogue du produit.
   3. Equipement pouvant avoir des effets néfastes sur l'homme, les biens matériels ou les animaux, exigeant une analyse de sécurité spécifique.
   4. Lorsque les produits sont utilisés en système de vérrouillage, préparez un circuit de style double vérrouillage avec une protection mécanique afin d'eviter toute panne. Vérifiez périodiquement le bon fonctionnement des dispositifs.

Garantie limitée et clause limitative de responsabilité/clauses de conformité

Le produit utilisé est soumis à la "Garantie limitée et clause limitative de responsabilité" et aux "Clauses de conformité".
Veuillez les lire attentivement et les accepter avant d'utiliser le produit.

Garantie limitée et clause limitative de responsabilité

1. La période de garantie du produit est d'un an de service ou d'un an et demi après livraison du produit, selon la première échéance.*2)
   Le produit peut également tenir une durabilité spéciale, une exécution à distance ou des pièces de rechange. Veuillez demander l'avis de votre succursale commerciale la plus proche.
2. En cas de panne ou de dommage signalé pendant la période de garantie, période durant laquelle nous nous portons entièrement responsable, votre produit sera remplacé ou les pièces détachées nécessaires seront fournies.
   Cette limitation de garantie s'applique uniquement à notre produit, indépendamment de tout autre dommage encouru, causé par un dysfonctionnement de l'appareil.
3. Avant d'utiliser les produits SMC, veuillez lire et comprendre les termes de la garantie, ainsi que les clauses limitatives de responsabilité figurant dans le catalogue pour tous les produits particuliers.

*2) **Les ventouses sont exclues de la garantie d'un an.**
Une ventouse étant une pièce consommable, elle est donc garantie pendant un an à compter de sa date de livraison.
Ainsi, même pendant sa période de validité, la limitation de garantie ne prend pas en charge l'usure du produit causée par l'utilisation de la ventouse ou un dysfonctionnement provenant d'une détérioration d'un caoutchouc.

Clauses de conformité

1. L'utilisations des produits SMC avec l'équipement de production pour la fabrication des armes de destruction massive (ADM) ou d'autre type d'arme est strictement interdite .
2. Les exportations des produits ou de la technologie SMC d'un pays à un autre sont déterminées par les directives de sécurité et les normes des pays impliqués dans la transaction. Avant de livrer les produits SMC à un autre pays, assurez-vous que toutes les normes locales d'exportation sont connues et respectées.

⚠ Précaution

1. **Ce produit est prévu pour une utilisation dans les industries de fabrication.**
   Le produit, décrit ici, est conçu en principe pour une utilisation inoffensive dans les industries de fabrication.
   Si vous avez l'intention d'utiliser ce produit dans d'autres industries, veuillez consulter SMC au préalable et remplacer certaines spécifications ou échanger un contrat au besoin.
   Si quelque chose semble confus, veuillez contacter votre succursale commerciale la plus proche.

⚠ Précaution

Les produits SMC ne sont pas conçus pour être des instruments de métrologie légale.
Les instruments de mesure fabriqués ou vendus par SMC n'ont pas été approuvés dans le cadre de tests types propres à la réglementation de chaque pays en matière de métrologie (mesure).
Par conséquent les produits SMC ne peuvent être utilisés dans ce cadre d'activités ou de certifications imposées par les lois en question.

⚠ **Consignes de sécurité**	Lisez les "Précautions d'utilisation des Produits SMC" (M-E03-3) avant toute utilisation.

SMC Corporation (Europe)

Austria	☎ +43 (0)2262622800	www.smc.at	office@smc.at
Belgium	☎ +32 (0)33551464	www.smcpneumatics.be	info@smcpneumatics.be
Bulgaria	☎ +359 (0)2807670	www.smc.bg	office@smc.bg
Croatia	☎ +385 (0)13707288	www.smc.hr	office@smc.hr
Czech Republic	☎ +420 541424611	www.smc.cz	office@smc.cz
Denmark	☎ +45 70252900	www.smcdk.com	smc@smcdk.com
Estonia	☎ +372 6510370	www.smcpneumatics.ee	smc@smcpneumatics.ee
Finland	☎ +358 207513513	www.smc.fi	smcfi@smc.fi
France	☎ +33 (0)164761000	www.smc-france.fr	promotion@smc-france.fr
Germany	☎ +49 (0)61034020	www.smc.de	info@smc.de
Greece	☎ +30 210 2717265	www.smchellas.gr	sales@smchellas.gr
Hungary	☎ +36 23511390	www.smc.hu	office@smc.hu
Ireland	☎ +353 (0)14039000	www.smcpneumatics.ie	sales@smcpneumatics.ie
Italy	☎ +39 0292711	www.smcitalia.it	mailbox@smcitalia.it
Latvia	☎ +371 67817700	www.smclv.lv	info@smclv.lv
Lithuania	☎ +370 5 2308118	www.smclt.lt	info@smclt.lt
Netherlands	☎ +31 (0)205318888	www.smcpneumatics.nl	info@smcpneumatics.nl
Norway	☎ +47 67129020	www.smc-norge.no	post@smc-norge.no
Poland	☎ +48 (0)222119616	www.smc.pl	office@smc.pl
Portugal	☎ +351 226166570	www.smc.eu	postpt@smc.smces.es
Romania	☎ +40 213205111	www.smcromania.ro	smcromania@smcromania.ro
Russia	☎ +7 8127185445	www.smc-pneumatik.ru	info@smc-pneumatik.ru
Slovakia	☎ +421 (0)413213212	www.smc.sk	office@smc.sk
Slovenia	☎ +386 (0)73885412	www.smc.si	office@smc.si
Spain	☎ +34 902184100	www.smc.eu	post@smc.smces.es
Sweden	☎ +46 (0)86031200	www.smc.nu	post@smc.nu
Switzerland	☎ +41 (0)523963131	www.smc.ch	info@smc.ch
Turkey	☎ +90 212 489 0 440	www.smcpnomatik.com.tr	info@smcpnomatik.com.tr
UK	☎ +44 (0)845 121 5122	www.smcpneumatics.co.uk	sales@smcpneumatics.co.uk

SMC CORPORATION Akihabara UDX 15F, 4-14-1, Sotokanda, Chiyoda-ku, Tokyo 101-0021, JAPAN Phone: 03-5207-8249 FAX: 03-5298-5362

1st printing SY printing SY 00 Printed in Spain

Les caractéristiques peuvent être modifiées sans avis préalable et sans obligation du fabricant.