SMC
Expertise – Passion – Automation

UMSTELLUNGSDOKUMENTATION

Serie EX500-S103

Feldbusmodul - Dezentrales Gateway-System (128 Punkte)

Optimierte Produkteigenschaften und damit verbundene Vorteile

Eigenschaft

- Das Feldbusmodul ist mit dem dezentralen Gateway-System 2 (128 Punkte) kompatibel:
  - Protokoll: PROFINET, EtherNet/IP
  - Anzahl der Eingänge/Ausgänge (Anzahl der Eingänge/Ausgänge pro Abzweigung): 128 Eingänge/128 Ausgänge (32 Eingänge/32 Ausgänge)
  - Anzahl der Anschlüsse Mehrfachanschlussplatte (Anzahl der Anschlüsse pro Abzweigung): max. 8 Module (max. 2 Module)
  - Anzahl der Anschlüsse der Eingangsmodule (Anzahl der Anschlüsse pro Abzweigung): max. 8 Module (max. 2 Module).

Kundennutzen

- Möglichkeit der Verbindung über gemeinsame Protokolle und größere Flexibilität bei der Konfiguration durch Erhöhung der Anzahl der installierbaren Module.

Verdrahtungsbeispiel:

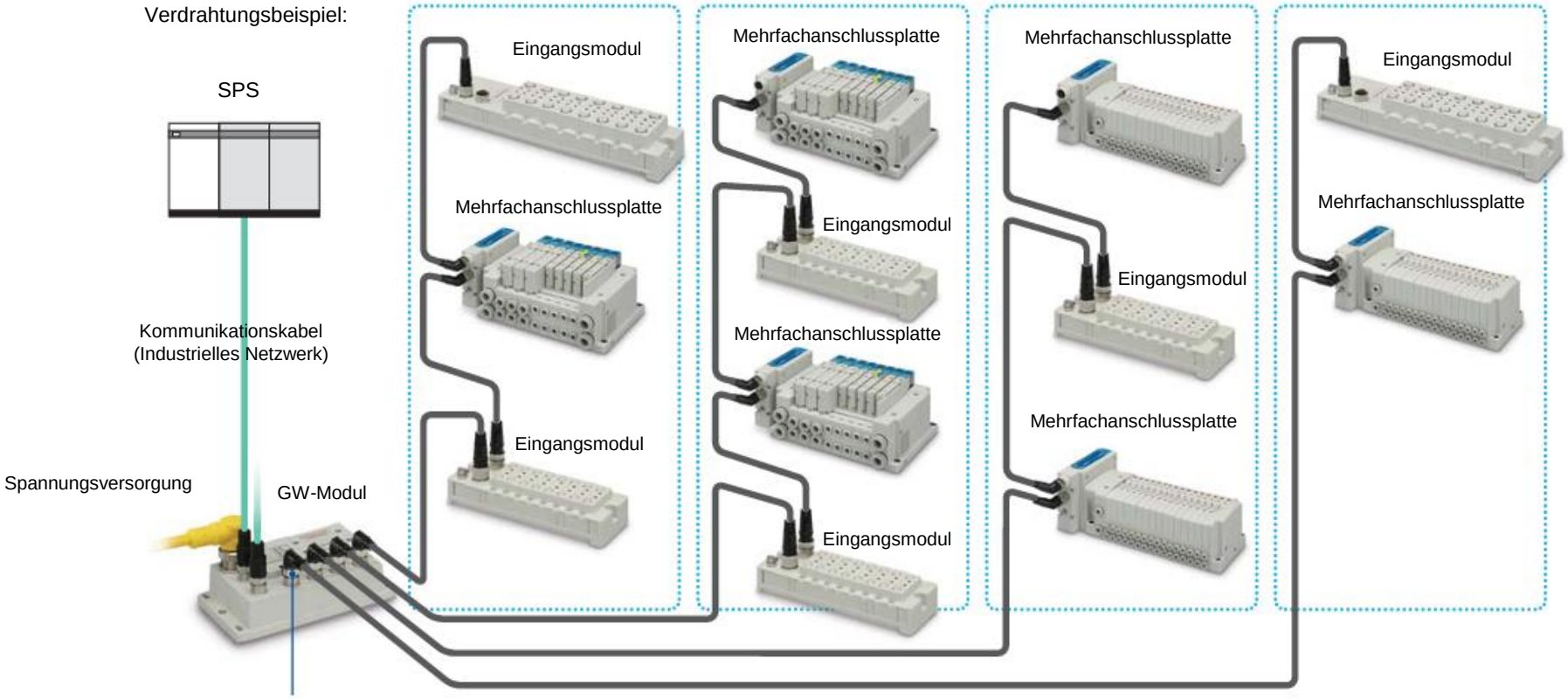

Optimierte Produkteigenschaften und damit verbundene Vorteile

Eigenschaft

- Webserverfunktion: Ventilbetriebstest (ON/OFF), Verbindungsdiagnose zwischen Mehrfachanschlussplatte und Eingangsmodul und Kurzschlussdiagnose des Eingangsmoduls können über einen Webbrowser durchgeführt werden.

Kundennutzen

- On-Board-Diagnose und Dateneinstellung zur besseren Kontrolle der Anwendung.

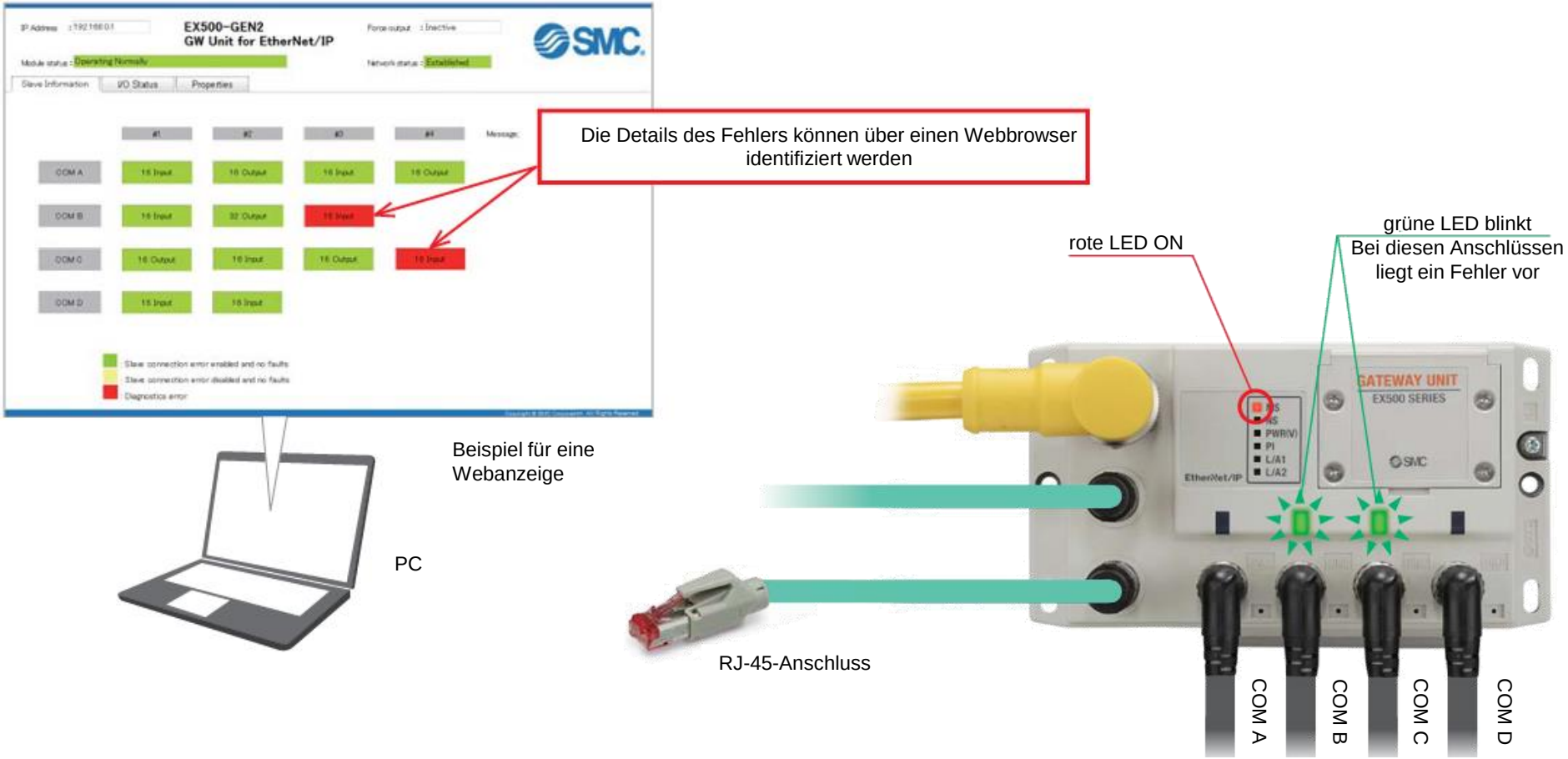

EMC
European Marketing Centre

Optimierte Produkteigenschaften und damit verbundene Vorteile

Eigenschaft

- Das Feldbusmodul verfügt über einen eingebauten Wahlschalter, der die Anzahl der Ausgänge (32 Punkte / 16 Punkte) der an das Feldbusmodul angeschlossenen Mehrfachanschlussplatte umschaltet. Wenn die Anzahl der Ausgänge auf 16 Punkte eingestellt wird, können zwei Mehrfachanschlussplatten an einer Abzweigung installiert werden.

Kundennutzen

- Vereinfachung der Teilenummern und Reduzierung der Lagerbestände bei gleichzeitiger Erweiterung der Konfigurationsmöglichkeiten.

Eigenschaft

- Verwendbare Ventilserien: SY3000/5000/7000, VQC1000/2000/4000/5000, S0700, SV1000/2000/3000 (Ausführung mit Zuganker).

Kundennutzen

- Umfangreiche Ventilkombinationen zur Anpassung an die Bedürfnisse der jeweiligen Anwendung.

Feldbusmodul

SY3000/5000/7000

S0700

VQC1000/2000/4000/5000

SV1000/2000/3000 (Ausführung mit Zuganker)

EMC
European Marketing Centre

Technische Details

Standardausführung

Modell	**EX500-S001** **EX500-Q001** **EX500-Q101** **EX500-Q002** **EX500-Q102**	**EX500-S103**
Ausführung	Feldbusmodul (64 Punkte)	Feldbusmodul (128 Punkte)
Kompatibilität des Gateway-Systems	Dezentrales Gateway-System	Dezentrales Gateway-System 2 Dezentrales Gateway-System
Protokoll	PROFIBUS, DeviceNet	PROFINET, EtherNet/IP PROFIBUS, DeviceNet
Anzahl der Eingänge/Ausgänge (Anzahl der Eingänge/Ausgänge pro Abzweigung)	64 Eingänge/64 Ausgänge (16 Eingänge/16 Ausgänge)	128 Eingänge/128 Ausgänge (32 Eingänge/32 Ausgänge)
Anzahl der Anschlüsse Mehrfachanschlussplatte (Anzahl der Anschlüsse pro Abzweigung)	max. 4 Module (1 Modul)	max. 8 Module (max. 2 Module)
Anzahl der Anschlüsse der Eingangsmodule (Anzahl der Anschlüsse pro Abzweigung)	max. 4 Module (1 Modul)	max. 8 Module (max. 2 Module)
Länge des Abzweigkabels	max. 10 m	max. 20 m
Feldbusmodul-Schutzart	IP67	IP67
Funktion	-	Webserver-Funktion (Ventilbetriebstest, Anschlussdiagnose, Kurzschlussdiagnose)
Gewicht	105 – 115 g	200 g

Unterschiede der technischen Daten

Abmessungen

Feldbusmodul.

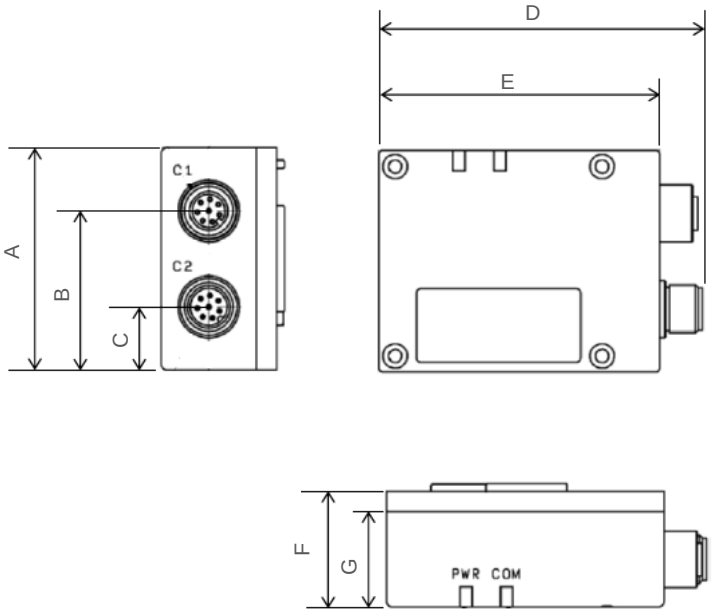

Existierendes Produkt (Serie EX500-S001)

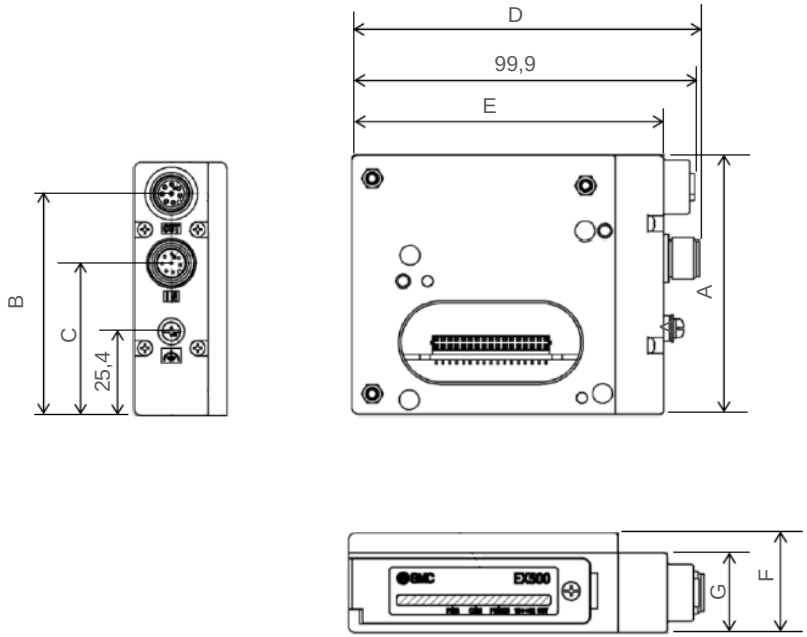

Neues Produkt (Serie EX500-S103)

	A		B		C		D		E		F		G	
Feldbusmodul	54,5	76.5	39	67	15,5	46	79,4	101,4	68,5	90,9	28,6	28,2	23,6	22,5

Unterschiede der technischen Daten

Abmessungen

Feldbusmodul.

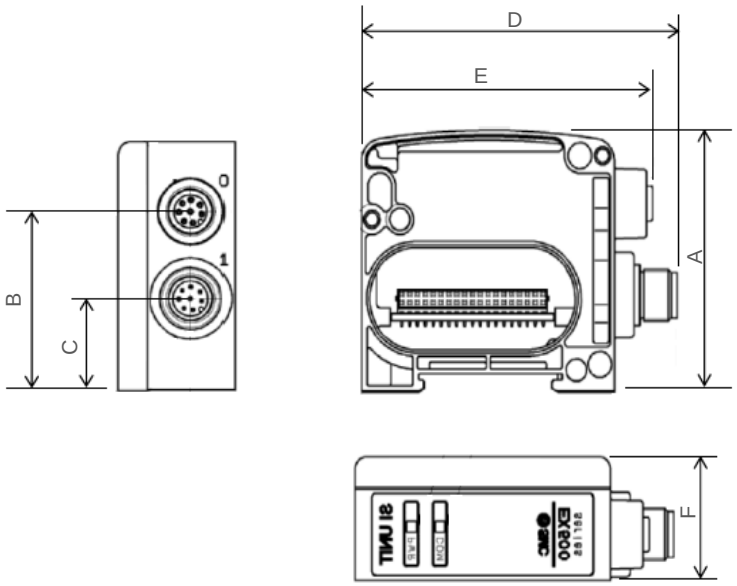

Existierendes Produkt (Serie EX500-Q001/Q101)

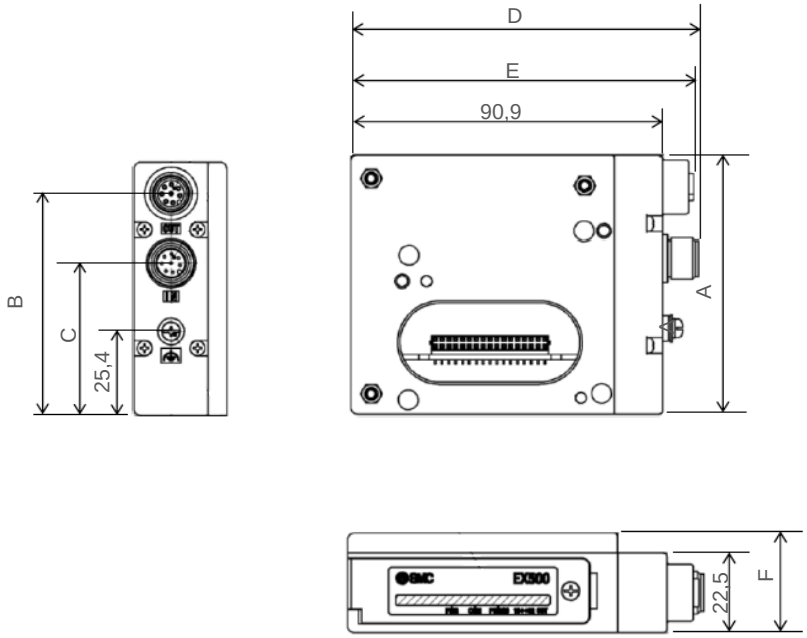

Neues Produkt (Serie EX500-S103)

	A		B		C		D		E		F	
Feldbusmodul	60	76.5	43,2	67	22,2	46	80,3	101,4	74,1	99,9	28	28,2

Unterschiede der technischen Daten

Abmessungen

Feldbusmodul.

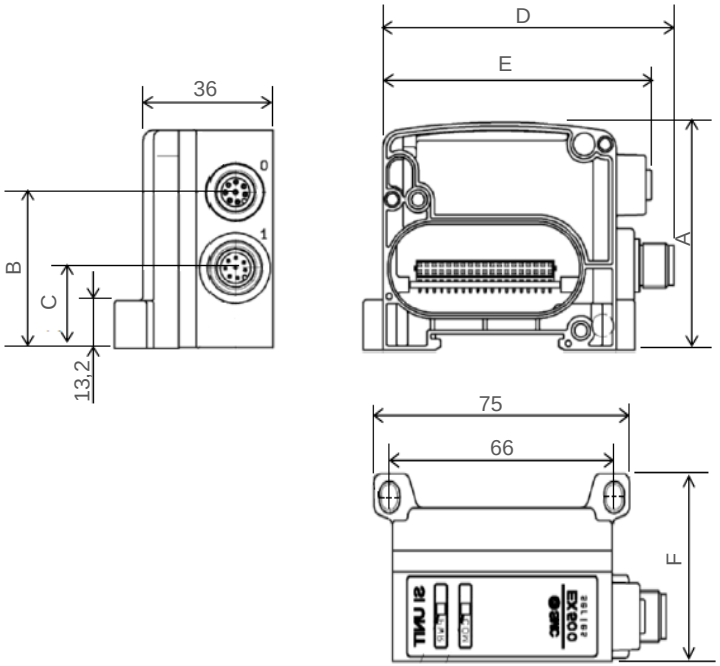

Existierendes Produkt (Serie EX500-Q002/Q102)

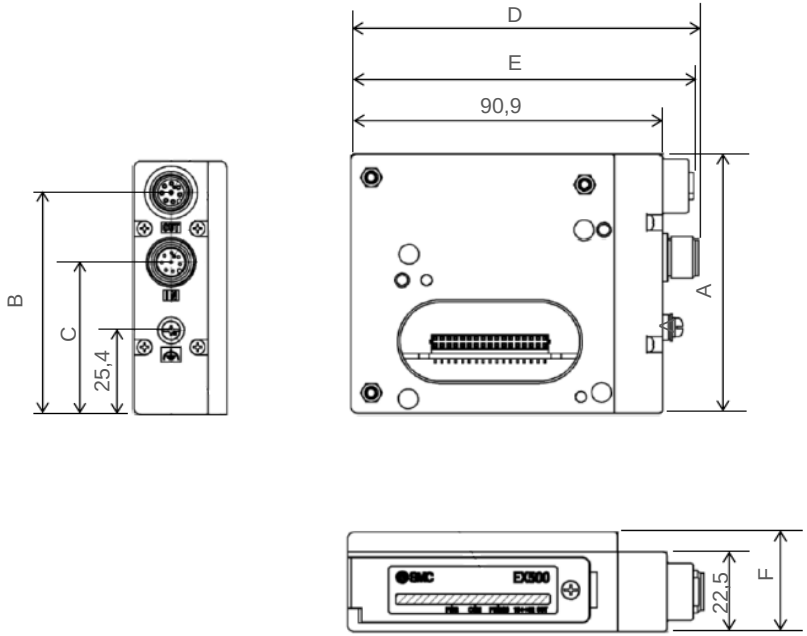

Neues Produkt (Serie EX500-S103)

	A		B		C		D		E		F	
Feldbusmodul	60	76.5	43,2	67	22,2	46	80,3	101,4	74,1	99,9	44	28,2

Unterschiede der technischen Daten