Switchover-Document

Neue Serie VXD

Pilotgesteuertes 2/2-Wege-Elektromagnetventil

SMC®

Switchover-Document

Optimierte Merkmale und damit verbundene Vorteile

***MERKMAL*:** Neue Gehäusematerialien zur Optimierung von Druckluftanwendungen: Kunststoffgehäuse mit Steckverbindungen und Aluminiumgehäuse.
KUNDENVORTEIL: Kosteneinsparung dank geringerem Gewicht. Darüber hinaus geringerer Anschlussaufwand bei Verwendung des Kunststoffgehäuses mit Steckverbindungen.

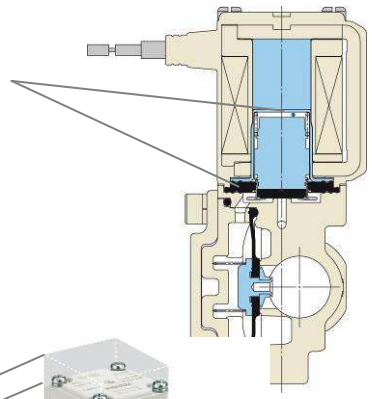

***MERKMAL*:** Dank der neuen elastischen Dämpfscheibe und des Zwischenraums zwischen Anker und Gegenpol wird die Geräuschentwicklung im eingeschalteten Zustand reduziert (bei geöffnetem Ventil). Der Zwischenraum sorgt bei Verwendung von Medien mit hoher Viskosität, wie z.B. Öl, dafür, dass der Anker nicht haften bleibt und für eine verbesserte Ansprechzeit beim Ausschalten des Ventils(Schließen) .
KUNDENVORTEIL: Verkürzung der Schaltzeit und geringere Geräuschentwicklung.

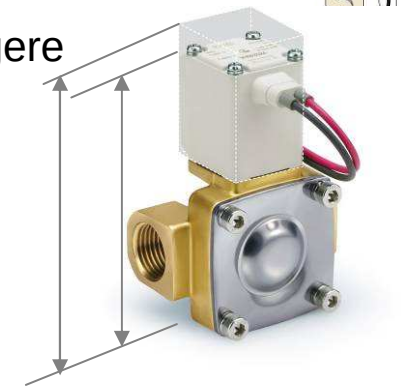

***MERKMAL*:** Kompaktere Spulenabmessungen
KUNDENVORTEIL: Platzeinsparung entsprechend dem erforderlichen Durchfluss.
***MERKMAL*:** Anschlussgröße ¼”, unbetätigt geöffnet und Nennweite 10 jetzt neu hinzugefügt.
KUNDENVORTEIL: Zusätzliche Modelle bieten eine höhere Flexibilität bei der Auslegung.

SMC®

Technische Daten

▪Entsprechende Produktvarianten: VXD und neue VXD

VXD		Neue VXD		
Options symbol	**Beschreibung**	**Mediumsoption**	**Material-optionen**	**Zusätzliche Optionen**
-	Messing / NBR / Spule B	2 (Wasser)	A,B,C,G,H,L,N	
G	rostfreier Stahl / NBR / Spule B	2 (Wasser)	D,E,F,J,K,M,P	
E	Messing / EPDM / Spule H	5 (Heißwasser)	A,B,C,G,H,L,N	
P	rostfreier Stahl / EPDM / Spule H	5 (Heißwasser)	D,E,F,J,K,M,P	
A	Messing / FKM / Spule B	3 (Öl)	A,B,C,G,H,L,N	
H	rostfreier Stahl / FKM / Spule B	3 (Öl)	D,E,F,J,K,M,P	
D	Messing / FKM / Spule H	6 (Hochtemp.- Öl)	A,B,C,G,H,L,N	
N	rostfreier Stahl / FKM / Spule H	6 (Hochtemp.- Öl)	D,E,F,J,K,M,P	
L	rostfreier Stahl / FKM / Spule B (hohe Korrosionsresistenz/ölfrei)	3 (Öl)	D,E,F,J,K,M,P	D
J	rostfreier Stahl / EPDM / Spule B (hohe Korrosionsresistenz/kupferfrei)			
B	Messing / EPDM / Spule B			

▪Weitere Optionen & Merkmale

	Alte VXD	**Neue VXD**
Spulenausrichtung	verdrehbar	verdrehgesichert
Spulenposition Nennweite 10mm	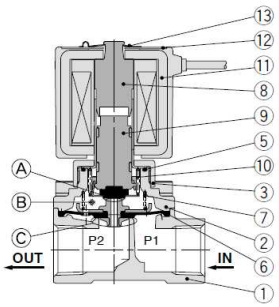 **VXD2130 ***	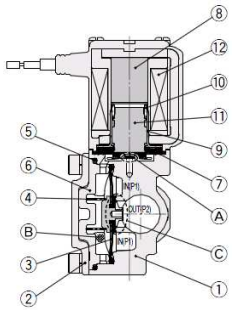 **VX2(3/A)**
Umgebungstemperatur	-10 bis 60 ºC	-20 bis 60 ºC
Prüfdruck	5,0 MPa	2,0 MPa (1,5 MPa)
( ) Kunststoffgehäuse		

**** Die herkömmliche Ausführung VXD2130#-04# (Anschlussgröße 1/2") beinhaltet zwei Befestigungsbohrungen unten.***

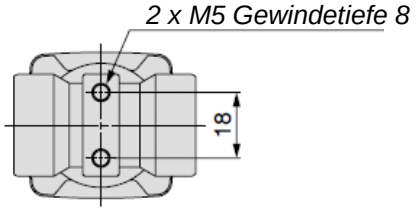

Die neue Serie VXD ist nicht mit Montagebohrungen unten ausgestattet.

SMC®

Switchover-Document

Technische Daten

▪Allgemeine technische Daten

Verschiedene Spezifikationen

Druckluft

Unbetätigt geschlossen

Anschluss-größe	Nennweite [mmØ]	min. Betriebsdruck-differenz [MPa]		max. Betriebsdruckdifferenz [MPa]				äquivalenter Quersch		Gewicht [g]	
				AC		DC					
		Alte VXD	Neue VXD	Alte VXD	Neue VXD	Alte VXD	Neue VXD	Alte VXD	Neue VXD	Alte VXD	Neue VXD
1/4"(Ø10)	10	0,02	0,02	0,9	0,9	0,7	0,7	2,0	2,0 (1,3)	420	370* (330)
3/8"	10							2,4	2,4		
	15			1,0	1,0	1,0	1,0	5,0	5,0	670	720
1/2"(Ø12)	10			0,9	0,9	0,7	0,7	2,4	2,4 (1,5)	500	370* (330)
	15			1,0	1,0	1,0	1,0	5,5	5,5	670	720
3/4"	20							9,5	9,5	1150	840
1"	25							-225	-225	1650	1360
** Gehäusematerial Aluminium*				*( ): für Kunststoffgehäuse*							

Unbetätigt geöffnet

Anschluss-größe	Nennweite [mmØ]	min. Betriebsdruck-differenz [MPa]		max. Betriebsdruckdifferenz [MPa]				äquivalenter Quersch		Gewicht [g]	
				AC		DC					
		Alte VXD	Neue VXD	Alte VXD	Neue VXD	Alte VXD	Neue VXD	Alte VXD	Neue VXD	Alte VXD	Neue VXD
1/4"(Ø10)	10	-	0,02	-	0,6	-	0,4	-	2,0 (1,3)	-	390* (350)
3/8"	10								2,4		
	15	0,02		0,7	0,7	0,7	0,7	5,0	5,0	690	740
1/2"(Ø12)	10	-		-	0,6	-	0,4	-	2,4 (1,5)	-	390* (350)
	15	0,02		0,7	0,7	0,7	0,7	5,5	5,5	690	740
3/4"	20							9,5	9,5	1170	860
1"	25							-225	-225	1690	1390
** Gehäusematerial Aluminium*				*( ): für Kunststoffgehäuse*							

Interne Leckage

Dichtungsmaterial	Leckagerate (cm³/min)	
	Alte VXD	Neue VXD
NBR / FKM	max. 2	max. 15 (Gehäuse aus Aluminium/Kunststoff)
		max. 2 (Metallgehäuse)

Externe Leckage

Dichtungsmaterial	Leckagerate (cm³/min)	
	Alte VXD	Neue VXD
NBR / FKM	max. 1	max. 15 (Gehäuse aus Aluminium/Kunststoff)
		max. 1 (Metallgehäuse)

SMC®

Switchover-Document

Technische Daten

Wasser

▪Allgemeine technische Daten

Verschiedene Spezifikationen

Unbetätigt geschlossen

Anschluss-größe	Nennweite [mm]	min. Betriebsdruck-differenz [MPa]		max. Betriebsdruckdifferenz [MPa]				Cv-Wert		Gewicht [g]	
				AC		DC		Alte VXD	Neue VXD	Alte VXD	Neue VXD
		Alte VXD	Neue VXD	Alte VXD	Neue VXD	Alte VXD	Neue VXD				
1/4"	10	0,02	0,02	0,7	0,7	0,5	0,5	1,9	1,9	420	480
3/8"	10							2,4	2,4		
	15			1,0	1,0	1,0	1,0	4,5	4,5	670	720
1/2"	10			0,7	0,7	0,5	0,5	2,4	2,4	500	480
	15			1,0	1,0	1,0	1,0	5,5	5,5	670	720
3/4"	20							9,5	9,5	1150	840
1"	25							13	13	1650	1360

Unbetätigt geöffnet

Anschluss-größe	Nennweite [mm]	min. Betriebsdruck-differenz [MPa]		max. Betriebsdruckdifferenz [MPa]				Cv-Wert		Gewicht [g]	
				AC		DC		Alte VXD	Neue VXD	Alte VXD	Neue VXD
		Alte VXD	Neue VXD	Alte VXD	Neue VXD	Alte VXD	Neue VXD				
1/4"	10	-	0,02	-	0,4	-	0,3	-	1,9	-	500
3/8"	10								2,4		
	15	0,02		0,7	0,7	0,7	0,7	4,5	4,5	690	740
1/2"	10	-		-	0,4	-	0,3	-	2,4	-	500
	15	0,02		0,7	0,7	0,7	0,7	5,5	5,5	690	740
3/4"	20							9,5	9,5	1170	860
1"	25							13	13	1690	1390

Interne Leckage

Dichtungsmaterial	Leckagerate (cm³/min)	
	Alte VXD	Neue VXD
NBR / FKM /EPDM	max. 0,2	max. 0,2

Externe Leckage

Dichtungsmaterial	Leckagerate (cm³/min)	
	Alte VXD	Neue VXD
NBR / FKM /EPDM	max. 0,1	max. 0,1

SMC®

Technische Daten

▪Allgemeine technische Daten

Verschiedene Spezifikationen

ÖI

Unbetätigt geschlossen

Anschluss-größe	Nennweite [mmØ]	min. Betriebsdruck-differenz [MPa]		max. Betriebsdruckdifferenz [MPa]				Cv-Wert		Gewicht [g]	
				AC		DC					
		Alte VXD	Neue VXD	Alte VXD	Neue VXD	Alte VXD	Neue VXD	Alte VXD	Neue VXD	Alte VXD	Neue VXD
1/4"	10	0,02	0,02	0,5	0,5	0,5	0,4	1,9	1,9	420	480
3/8"	10							2,4	2,4		
	15			0,7	0,7	0,7	0,7	4,5	4,5	670	720
1/2"	10			0,5	0,5	0,4	0,4	2,4	2,4	500	480
	15			0,7	0,7	0,7	0,7	5,5	5,5	670	720
3/4"	20							9,5	9,5	1150	840
1"	25							13	13	1650	1360

Unbetätigt geöffnet

Anschluss-größe	Nennweite [mmØ]	min. Betriebsdruck-differenz [MPa]		max. Betriebsdruckdifferenz [MPa]				Cv-Wert		Gewicht [g]	
				AC		DC					
		Alte VXD	Neue VXD	Alte VXD	Neue VXD	Alte VXD	Neue VXD	Alte VXD	Neue VXD	Alte VXD	Neue VXD
1/4"	10	0,02	0,02	0,5	0,5	0,5	0,4	1,9	1,9	420	480
3/8"	10							2,4	2,4		
	15			0,7	0,7	0,7	0,7	4,5	4,5	670	720
1/2"	10			0,5	0,5	0,4	0,4	2,4	2,4	500	480
	15			0,7	0,7	0,7	0,7	5,5	5,5	670	720
3/4"	20							9,5	9,5	1150	840
1"	25							13	13	1650	1360

Interne Leckage

Dichtungsmaterial	Leckagerate (cm³/min)	
	Alte VXD	Neue VXD
FKM	max. 0,2	max. 0,2

Externe Leckage

Dichtungsmaterial	Leckagerate (cm³/min)	
	Alte VXD	Neue VXD
FKM	max. 0,1	max. 0,1

SMC®

Technische Daten

▪Technische Daten der Magnetspule

Unbetätigt geschlossen

Nur DC-Spezifikation

Nennweite [mmØ]	Leistungsaufnahme [W]		Temperaturanstieg	
	Alte VXD	Neue VXD	Alte VXD	Neue VXD
10	5,5	4,5	50	50
15	4,5	4,5	45	50
20	4,5	4,5	45	50
25	7	7	45	55

Unbetätigt geöffnet

Nur DC-Spezifikation

Nennweite [mmØ]	Leistungsaufnahme [W]		Temperaturanstieg	
	Alte VXD	Neue VXD	Alte VXD	Neue VXD
10	-	7,5	-	60
15	4,5	7,5	45	60
20	4,5	7,5	45	60
25	7	8,5	45	70

Unbetätigt geschlossen

AC-Ausführung

Nennweite [mmØ]	Leistungsaufnahme [W]		Temperaturanstieg	
	Alte VXD	Neue VXD	Alte VXD	Neue VXD
10	7	7	55	60
15	7	7	55	60
20	7	7	55	60
25	9,5	9,5	60	70

Unbetätigt geöffnet

AC-Ausführung

Nennweite [mmØ]	Leistungsaufnahme [W]		Temperaturanstieg	
	Alte VXD	Neue VXD	Alte VXD	Neue VXD
10	-	9	-	60
15	7	9	55	60
20	7	9	55	60
25	9,5	10	60	70

Verschiedene Spezifikationen

Switchover-Document

Technische Daten

▪Hauptabmessungen

Nennweite [mmØ]	D [mm]	
	Alte VXD	Neue VXD
10	50	50
15	63	70
20	80	71
25	90	95

Verschiedene Abmessungen

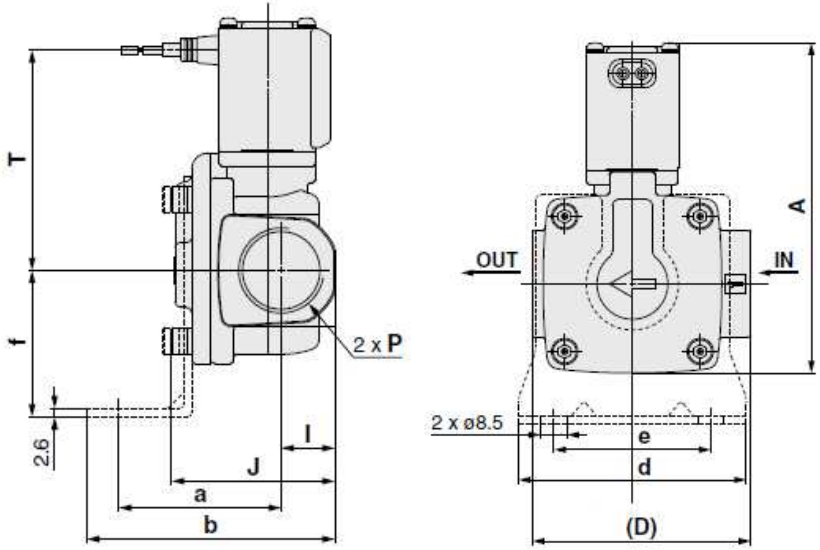

▪Montage mit Befestigungselement und sonstige Abmessungen

Nennweite [mmØ]	A [mm]		a [mm]		b [mm]		f [mm]	
	Alte VXD	Neue VXD	Alte VXD	Neue VXD	Alte VXD	Neue VXD	Alte VXD	Neue VXD
10*	80,5 / 86	88(93,5)		48,5/47		55/53,5		28/27
15	103,5(110,5)	96,5(102,5)	42	47,5	66	71,5	39	39
20	115(122)	107,5(113,5)	51	50,5	78	77,5	45,5	45,5
25	133(140.,5)	126,5(134,5)	56	55,5	86	85,5	49,5	49,5
( ) steht für unbetätigt geöffnet								
** Die Nennweite von 10 mm der alten Serie VXD hat eine andere Form*								

Nennweite [mmØ]	d [mm]		e [mm]		I [mm]		J [mm]	
	Alte VXD	Neue VXD	Alte VXD	Neue VXD	Alte VXD	Neue VXD	Alte VXD	Neue VXD
10		67		52		11/13		37,5/42,5
15	57	57	34	34	14	14	44,5	50
20	74	74	51	51	17	17	51,5	51
25	81	81	58	58	20	20	60	59,5

SMC®