DOCUMENTO DE CAMBIO

# Nueva serie VXD

## Electroválvula de 2 vías de mando asistido

SMC®

DOCUMENTO DE CAMBIO

# Mejoradas características y beneficios relacionados

***CARACTERÍSTICA*:** Nuevos materiales del cuerpo para optimizar aplicaciones con aire: cuerpo de resina con conexiones instantáneas y cuerpo de aluminio.
***BENEFICIO PARA EL CLIENTE***: Ahorro de costes gracias a la reducción de peso. Además, se han reducido costes de mano de obra para conexionado cuando se usa el cuerpo de resina con conexiones instantáneas.

***CARACTERÍSTICA*:** La adición de un tope y holgura reduce el nivel de ruido con la válvula en marcha y evita que la armadura se obstruya con los fluidos viscosos, mejorando así el tiempo de respuesta con el aparato apagado.
***BENEFICIO PARA EL CLIENTE***: Un ciclo más corto y un entorno con menos ruido.

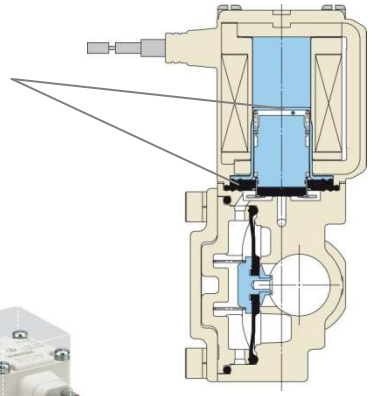

***CARACTERÍSTICA*:** Bobina de dimensiones más compactas
***BENEFICIO PARA EL CLIENTE***: Ahorro de espacio para el caudal requerido.

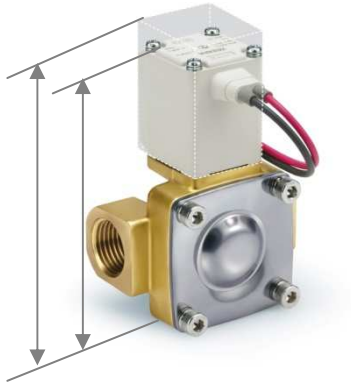

***CARACTERÍSTICA*:** Se han añadido conxión de ¼” y un orificio tamaño 10 normalmente abierto
***BENEFICIO PARA EL CLIENTE***: Los modelos adicionales proporcionan más flexibilidad de diseño.

SMC®

DOCUMENTO DE CAMBIO

# Detalles técnicos

## ▪Variaciones de producto equivalentes: VXD a nueva VXD

| VXD | | Nueva VXD | | |
|---|---|---|---|---|
| **Símbolo de opción** | **Descripción** | **Opción de fluido** | **Opciones de material** | **Opciones adicionales** |
| - | Latón / NBR / Bobina B | 2 (agua) | A,B,C,G,H,L,N | |
| G | Acero inoxidable / NBR / Bobina B | 2 (agua) | D,E,F,J,K,M,P | |
| E | Latón / EPDM / Bobina H | 5 (agua caliente) | A,B,C,G,H,L,N | |
| P | Acero inoxidable / EPDM / Bobina H | 5 (agua caliente) | D,E,F,J,K,M,P | |
| A | Latón / FKM / Bobina B | 3 (aceite) | A,B,C,G,H,L,N | |
| H | Acero inoxidable / FKM / Bobina B | 3 (aceite) | D,E,F,J,K,M,P | |
| D | Latón / FKM / Bobina H | 6 (aceite alta temperatura) | A,B,C,G,H,L,N | |
| N | Acero inoxidable / FKM / Bobina H | 6 (aceite alta temperatura) | D,E,F,J,K,M,P | |
| L | Acero inoxidable / FKM / Bobina B (Alta resistencia a la corrosión/exento de aceite) | 3 (aceite) | D,E,F,J,K,M,P | D |
| J | Acero inoxidable / FKM / Bobina B (Alta resistencia a la corrosión/exento de cobre) | | | |
| B | Latón / EPDM / Bobina B | | | |

## ▪Otras opciones y características

| | Antigua VXD | Nueva VXD |
|---|---|---|
| **Orientación de bobina** | Giratorio | No giratorio |
| **Posición de la bobina Tam. del orificio 10mm** | 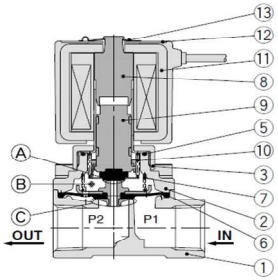  **VXD2130 *** | 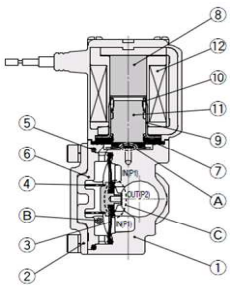  **VX2(3/A)** |
| **Temperatura ambiente** | -10 a 60 ºC | -20 a 60 ºC |
| **Presión de prueba** | 5.0 MPa | 2.0 MPa (1.5 MPa) |
| *( ) cuerpo de resina* | | |

**** La antigua VXD2130#-04# (conexión 1/2" de tamaño) incluye dos orificios inferiores de montaje***

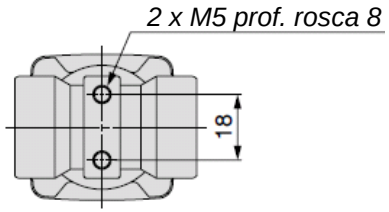


***La nueva VXD no incluye ningún orificio inferior de montaje***

SMC®

DOCUMENTO DE CAMBIO

# Detalles técnicos

Aire

## ▪Especificaciones generales

*Diferentes especificaciones*

### *Normalmente cerrada*

| Tamaño de conexión | Orificio [mm] | Presión diferencial de trabajo mín. [Mpa] | | Presión diferencial de trabajo máx. [Mpa] | | | | Cv (área efectiva) | | Peso [g] | |
|---|---|---|---|---|---|---|---|---|---|---|---|
| | | | | AC | | DC | | | | | |
| | | Antigua VXD | Nueva VXD | Antigua VXD | Nueva VXD | Antigua VXD | Nueva VXD | Antigua VXD | Nueva VXD | Antigua VXD | Nueva VXD |
| 1/4"(Ø10) | 10 | 0,02 | 0,02 | 0,9 | 0,9 | 0,7 | 0,7 | 2,0 | 2,0 (1,3) | 420 | 370* (330) |
| 3/8" | 10 | | | | | | | 2,4 | 2,4 | | |
| | 15 | | | 1,0 | 1,0 | 1,0 | 1,0 | 5,0 | 5,0 | 670 | 720 |
| 1/2"(Ø12) | 10 | | | 0,9 | 0,9 | 0,7 | 0,7 | 2,4 | 2,4 (1,5) | 500 | 370* (330) |
| | 15 | | | 1,0 | 1,0 | 1,0 | 1,0 | 5,5 | 5,5 | 670 | 720 |
| 3/4" | 20 | | | | | | | 9,5 | 9,5 | 1150 | 840 |
| 1" | 25 | | | | | | | (225) | (225) | 1650 | 1360 |
| ** Cuerpo de aluminio* | | | | *( ): cuerpo de resina* | | | | | | | |

### *Normalmente abierta*

| Tamaño de conexión | Orificio [mm] | Presión diferencial de trabajo mín. [Mpa] | | Presión diferencial de trabajo máx. [Mpa] | | | | Cv (área efectiva) | | Peso [g] | |
|---|---|---|---|---|---|---|---|---|---|---|---|
| | | | | AC | | DC | | | | | |
| | | Antigua VXD | Nueva VXD | Antigua VXD | Nueva VXD | Antigua VXD | Nueva VXD | Antigua VXD | Nueva VXD | Antigua VXD | Nueva VXD |
| 1/4"(Ø10) | 10 | - | 0,02 | - | 0,6 | - | 0,4 | - | 2,0 (1,3) | - | 390* (350) |
| 3/8" | 10 | | | | | | | | 2,4 | | |
| | 15 | 0,02 | | 0,7 | 0,7 | 0,7 | 0,7 | 5,0 | 5,0 | 690 | 740 |
| 1/2"(Ø12) | 10 | - | | - | 0,6 | - | 0,4 | - | 2,4 (1,5) | - | 390* (350) |
| | 15 | 0,02 | | 0,7 | 0,7 | 0,7 | 0,7 | 5,5 | 5,5 | 690 | 740 |
| 3/4" | 20 | | | | | | | 9,5 | 9,5 | 1170 | 860 |
| 1" | 25 | | | | | | | (225) | (225) | 1690 | 1390 |
| ** Cuerpo de aluminio* | | | | *( ): cuerpo de resina* | | | | | | | |

### *Fuga interna*

| Material de sellado | Índice de fugas (cm³/min) | |
|---|---|---|
| | Antigua VXD | Nueva VXD |
| NBR / FKM | máx. 2 | máx. 15 (cuerpo de aluminio/resina) |
| | | máx. 2 (cuerpo de aluminio/resina) |

### *Fuga externa*

| Material de sellado | Índice de fugas (cm³/min) | |
|---|---|---|
| | Antigua VXD | Nueva VXD |
| NBR / FKM | máx. 1 | máx. 15 (cuerpo de aluminio/resina) |
| | | máx. 1 (cuerpo de aluminio/resina) |

SMC®

DOCUMENTO DE CAMBIO

# Detalles técnicos

## ▪Especificaciones generales

*Diferentes especificaciones*

Agua

***Normalmente cerrada***

| Tamaño de conexión | Orificio [mm] | Presión diferencial de trabajo mín. [Mpa] | | Presión diferencial de trabajo máx. [Mpa] | | | | Convertido a Cv | | Peso [g] | |
|---|---|---|---|---|---|---|---|---|---|---|---|
| | | | | AC | | DC | | | | | |
| | | Antigua VXD | Nueva VXD | Antigua VXD | Nueva VXD | Antigua VXD | Nueva VXD | Antigua VXD | Nueva VXD | Antigua VXD | Nueva VXD |
| 1/4" | 10 | 0,02 | 0,02 | 0,7 | 0,7 | 0,5 | 0,5 | 1,9 | 1,9 | 420 | 480 |
| 3/8" | 10 | | | | | | | 2,4 | 2,4 | | |
| | 15 | | | 1,0 | 1,0 | 1,0 | 1,0 | 4,5 | 4,5 | 670 | 720 |
| 1/2" | 10 | | | 0,7 | 0,7 | 0,5 | 0,5 | 2,4 | 2,4 | 500 | 480 |
| | 15 | | | 1,0 | 1,0 | 1,0 | 1,0 | 5,5 | 5,5 | 670 | 720 |
| 3/4" | 20 | | | | | | | 9,5 | 9,5 | 1150 | 840 |
| 1" | 25 | | | | | | | 13 | 13 | 1650 | 1360 |

***Normalmente abierta***

| Tamaño de conexión | Orificio [mm] | Presión diferencial de trabajo mín. [Mpa] | | Presión diferencial de trabajo máx. [Mpa] | | | | Convertido a Cv | | Peso [g] | |
|---|---|---|---|---|---|---|---|---|---|---|---|
| | | | | AC | | DC | | | | | |
| | | Antigua VXD | Nueva VXD | Antigua VXD | Nueva VXD | Antigua VXD | Nueva VXD | Antigua VXD | Nueva VXD | Antigua VXD | Nueva VXD |
| 1/4" | 10 | - | 0,02 | - | 0,4 | - | 0,3 | - | 1,9 | - | 500 |
| 3/8" | 10 | | | | | | | | 2,4 | | |
| | 15 | 0,02 | | 0,7 | 0,7 | 0,7 | 0,7 | 4,5 | 4,5 | 690 | 740 |
| 1/2" | 10 | - | | - | 0,4 | - | 0,3 | - | 2,4 | - | 500 |
| | 15 | 0,02 | | 0,7 | 0,7 | 0,7 | 0,7 | 5,5 | 5,5 | 690 | 740 |
| 3/4" | 20 | | | | | | | 9,5 | 9,5 | 1170 | 860 |
| 1" | 25 | | | | | | | 13 | 13 | 1690 | 1390 |

***Fuga interna***

| Material de sellado | Índice de fugas (cm³/min) | |
|---|---|---|
| | Antigua VXD | Nueva VXD |
| NBR / FKM /EPDM | máx. 0,2 | máx. 0,2 |

***Fuga externa***

| Material de sellado | Índice de fugas (cm³/min) | |
|---|---|---|
| | Antigua VXD | Nueva VXD |
| NBR / FKM /EPDM | máx. 0,1 | máx. 0,1 |

SMC®

DOCUMENTO DE CAMBIO

# Detalles técnicos

## ▪Especificaciones generales

*Diferentes especificaciones*

Aceite

***Normalmente cerrada***

| Tamaño de conexión | Orificio [mm] | Presión diferencial de trabajo mín. [Mpa] | | Presión diferencial de trabajo máx. [Mpa] | | | | Convertido a Cv | | Peso [g] | |
|---|---|---|---|---|---|---|---|---|---|---|---|
| | | | | AC | | DC | | | | | |
| | | Antigua VXD | Nueva VXD | Antigua VXD | Nueva VXD | Antigua VXD | Nueva VXD | Antigua VXD | Nueva VXD | Antigua VXD | Nueva VXD |
| 1/4" | 10 | 0,02 | 0,02 | 0,5 | 0,5 | 0,5 | 0,4 | 1,9 | 1,9 | 420 | 480 |
| 3/8" | 10 | | | | | | | 2,4 | 2,4 | | |
| | 15 | | | 0,7 | 0,7 | 0,7 | 0,7 | 4,5 | 4,5 | 670 | 720 |
| 1/2" | 10 | | | 0,5 | 0,5 | 0,4 | 0,4 | 2,4 | 2,4 | 500 | 480 |
| | 15 | | | 0,7 | 0,7 | 0,7 | 0,7 | 5,5 | 5,5 | 670 | 720 |
| 3/4" | 20 | | | | | | | 9,5 | 9,5 | 1150 | 840 |
| 1" | 25 | | | | | | | 13 | 13 | 1650 | 1360 |

***Normalmente abierta***

| Tamaño de conexión | Orificio [mm] | Presión diferencial de trabajo mín. [Mpa] | | Presión diferencial de trabajo máx. [Mpa] | | | | Convertido a Cv | | Peso [g] | |
|---|---|---|---|---|---|---|---|---|---|---|---|
| | | | | AC | | DC | | | | | |
| | | Antigua VXD | Nueva VXD | Antigua VXD | Nueva VXD | Antigua VXD | Nueva VXD | Antigua VXD | Nueva VXD | Antigua VXD | Nueva VXD |
| 1/4" | 10 | - | 0,02 | - | 0,4 | - | 0,3 | - | 1,9 | - | 500 |
| 3/8" | 10 | | | | | | | | 2,4 | | |
| | 15 | 0,02 | | 0,6 | 0,6 | 0,6 | 0,6 | 4,5 | 4,5 | 690 | 740 |
| 1/2" | 10 | - | | - | 0,4 | - | 0,3 | - | 2,4 | - | 500 |
| | 15 | 0,02 | | 0,6 | 0,6 | 0,6 | 0,6 | 5,5 | 5,5 | 690 | 740 |
| 3/4" | 20 | | | | | | | 9,5 | 9,5 | 1170 | 860 |
| 1" | 25 | | | | | | | 13 | 13 | 1690 | 1390 |

***Fuga interna***

| Material de sellado | Índice de fugas (cm³/min) | |
|---|---|---|
| | Antigua VXD | Nueva VXD |
| FKM | máx. 0,2 | máx. 0,2 |

***Fuga externa***

| Material de sellado | Índice de fugas (cm³/min) | |
|---|---|---|
| | Antigua VXD | Nueva VXD |
| FKM | máx. 0,1 | máx. 0,1 |

SMC®

DOCUMENTO DE CAMBIO

# Detalles técnicos

## ▪Características técnicas de la bobina

***Normalmente cerrada***

***Especificación DC***

| Orificio [mm] | Consumo de potencia | | Incremento de Tª[ºC] | |
|---|---|---|---|---|
| | Antigua VXD | Nueva VXD | Antigua VXD | Nueva VXD |
| 10 | 5,5 | 4,5 | 50 | 50 |
| 15 | 4,5 | 4,5 | 45 | 50 |
| 20 | 4,5 | 4,5 | 45 | 50 |
| 25 | 7 | 7 | 45 | 55 |

***Normalmente abierta***

***Especificación DC***

| Orificio [mm] | Consumo de potencia | | Incremento de Tª | |
|---|---|---|---|---|
| | Antigua VXD | Nueva VXD | Antigua VXD | Nueva VXD |
| 10 | - | 7,5 | - | 60 |
| 15 | 4,5 | 7,5 | 45 | 60 |
| 20 | 4,5 | 7,5 | 45 | 60 |
| 25 | 7 | 8,5 | 45 | 70 |

***Normalmente cerrada***

***Especificación AC***

| Orificio [mm] | Consumo de potencia | | Incremento de Tª | |
|---|---|---|---|---|
| | Antigua VXD | Nueva VXD | Antigua VXD | Nueva VXD |
| 10 | 7 | 7 | 55 | 60 |
| 15 | 7 | 7 | 55 | 60 |
| 20 | 7 | 7 | 55 | 60 |
| 25 | 9,5 | 9,5 | 60 | 70 |

***Normalmente abierta***

***Especificación AC***

| Orificio [mm] | Consumo de potencia | | Incremento de Tª | |
|---|---|---|---|---|
| | Antigua VXD | Nueva VXD | Antigua VXD | Nueva VXD |
| 10 | - | 9 | - | 60 |
| 15 | 7 | 9 | 55 | 60 |
| 20 | 7 | 9 | 55 | 60 |
| 25 | 9,5 | 10 | 60 | 70 |

*Diferentes especificaciones*

SMC®

DOCUMENTO DE CAMBIO

# Detalles técnicos

## ▪Dimensiones de las caras

| Orificio [mm] | D [mm] | |
|---|---|---|
| | Antigua VXD | Nueva VXD |
| 10 | 50 | 50 |
| 15 | 63 | 70 |
| 20 | 80 | 71 |
| 25 | 90 | 95 |

*Dimensiones diferentes*

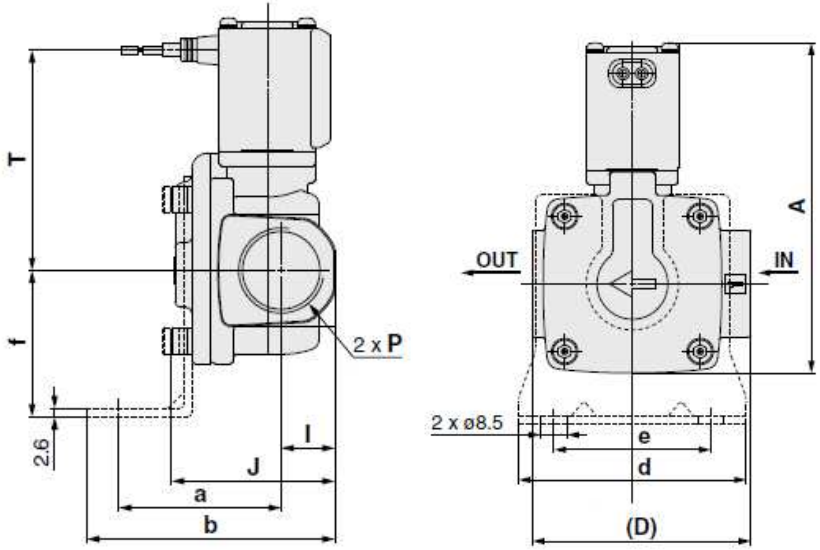


## ▪Fijación de montaje y otras dimensiones

| Orificio [mm] | A [mm] | | a [mm] | | b [mm] | | f [mm] | |
|---|---|---|---|---|---|---|---|---|
| | Antigua VXD | Nueva VXD | Antigua VXD | Nueva VXD | Antigua VXD | Nueva VXD | Antigua VXD | Nueva VXD |
| 10* | 80,5 / 86 | 88(93,5) | | 48,5/47 | | 55/53,5 | | 28/27 |
| 15 | 103,5(110,5) | 96,5(102,5) | 42 | 47,5 | 66 | 71,5 | 39 | 39 |
| 20 | 115(122) | 107,5(113,5) | 51 | 50,5 | 78 | 77,5 | 45,5 | 45,5 |
| 25 | 133(140.,5) | 126,5(134,5) | 56 | 55,5 | 86 | 85,5 | 49,5 | 49,5 |

*( ) Véase Normalmente Abierto*

** El tamaño de orificio 10mm de la antigua serie VXD tiene diferentes dimensiones totales.*

| Orificio [mm] | d [mm] | | e [mm] | | l [mm] | | j [mm] | |
|---|---|---|---|---|---|---|---|---|
| | Antigua VXD | Nueva VXD | Antigua VXD | Nueva VXD | Antigua VXD | Nueva VXD | Antigua VXD | Nueva VXD |
| 10 | | 67 | | 52 | | 11/13 | | 37,5/42,5 |
| 15 | 57 | 57 | 34 | 34 | 14 | 14 | 44,5 | 50 |
| 20 | 74 | 74 | 51 | 51 | 17 | 17 | 51,5 | 51 |
| 25 | 81 | 81 | 58 | 58 | 20 | 20 | 60 | 59,5 |

SMC®