DOCUMENT DE TRANSITION

# Nouvelle série VXS
# Électrodistributeur 2/2 à commande asservie, modèle à pression différentielle zéro, pour vapeur et eau chaude

SMC®

DOCUMENT DE TRANSITION

# Caractéristiques améliorées et avantages connexes

***CARACTÉRISTIQUE :*** La fonction de guidage et la  la performance du racleur ont été améliorées
***AVANTAGE POUR LE CLIENT :*** Coûts de maintenance réduits grâce à une construction robuste et à la limitation de la pénétration de corps étrangers dans le produit.

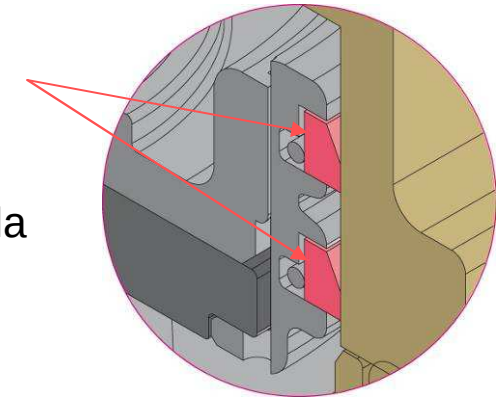

***CARACTÉRISTIQUE :*** Construction spéciale améliorant la durabilité de l'armature
***AVANTAGE POUR LE CLIENT :*** Durée de vie étendue à 3 millions de cycles se traduisant par des économies

***CARACTÉRISTIQUE :*** Amortisseur et jeu supplémentaires permettant de réduire la génération de bruit en fonctionnement
***AVANTAGE POUR LE CLIENT :*** Milieu de travail moins bruyant

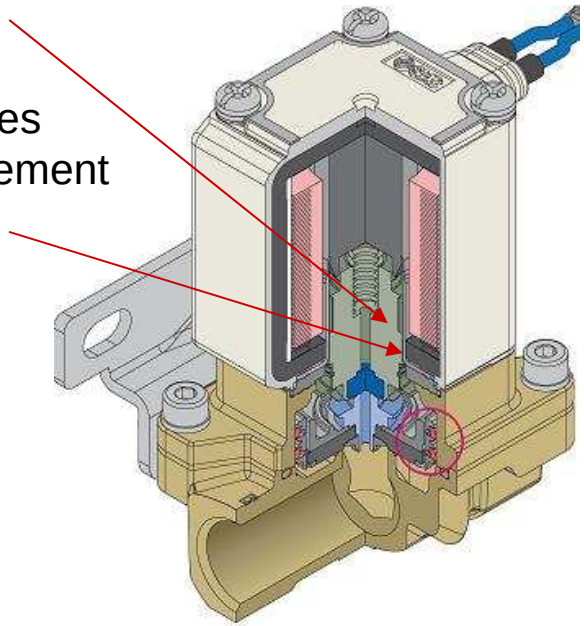

***CARACTÉRISTIQUE :*** Ajout d'une version 24 V CC et d'un conneteur DIN en standard
***AVANTAGE POUR LE CLIENT :*** Modalités de commande simplifiées et délais de livraisons écourtés

SMC®

DOCUMENT DE TRANSITION

# Détails techniques

## ▪ Variantes produit équivalentes : comparaison des anciens modèles VXS aux nouveaux modèles VXS

| Ancien VXS | | Nouveau VXS | |
|---|---|---|---|
| **Symbole d'option** | **Description** | **Option fluide** | **Options matière** |
| S | Bobine en laiton / FKM / H | 5 (Vapeur) | A,B, F, H, K |
| Q | Bobine en acier inox / FKM / H | 5 (Vapeur) | C, D, G, J, L |

## ▪ Autres options et caractéristiques

*Caractéristiques différentes*

| | **Ancien VXS** | **Nouveau VXS** |
|---|---|---|
| **Température du fluide** | Vapeur : 183 ºC max. | Vapeur : 183 ºC max.<br>Eau chaude: 99 ºC max. |
| **Température ambiante** | -10 à 60 ºC | -20 à 60 ºC |
| **Pression d'épreuve** | 3.0 MPa | 2.0 MPa |
| **Tension de fuite admissible** | 10 % max de la tension nominale | 5% (2%) max de la tension nominale |

*( ) Tension CC*

* Choix du sens de connexion électrique possible disponible en exécution spéciale

SMC®

DOCUMENT DE TRANSITION

# Détails techniques

## ▪ Caractéristiques générales

### *Caractéristiques du distributeur*

| Orifice | Orifice [mm] | Pression différentielle d'utilisation min. [Mpa] | | Pression différentielle d'utilisation max. [MPa] | | | | Cv {Surface équivalente} | | Poids [g] | |
|---|---|---|---|---|---|---|---|---|---|---|---|
| | | | | CA | | CC | | | | | |
| | | Ancien VXS | Nouveau VXS | Ancien VXS | Nouveau VXS | Ancien VXS | Nouveau VXS | Ancien VXS | Nouveau VXS | Ancien VXS | Nouveau VXS |
| 1/4" | 10 | 0 | 0 | 1,0 | 1,0 | - | 1,0 | 2,4 | 2,4 | 490 | 600 |
| 3/8" | 10 | | | | | | | 2,8 | 2,8 | | |
| 1/2" | 15 | | | | | | | 5,3 | 5,3 | 660 | 720 |
| 3/4" | 20 | | | | | | | 9,2 | 9,2 | 1200 | 1100 |
| 1" | 25 | | | | | | | 12,0 | 12,0 | 1340 | 1300 |

*Caractéristiques différentes*

### *Fuite interne du distributeur*

| Matière du joint | Taux de fuite [cm³/min] | |
|---|---|---|
| | Ancien VXS | Nouveau VXS |
| FKM | 1 max. | 1 max.<br>(0,1 max.) |

*() Eau chaude*

### *Caractéristiques de la bobine*

***Caractéristiques CC***

| Orifice [mm] | Consommation électrique [W] | | Hausse de température [ºC] | |
|---|---|---|---|---|
| | Ancien VXS | Nouveau VXS | Ancien VXS | Nouveau VXS |
| 10, 15 | - | 12 | - | 100 |
| 20, 25 | - | 15 | - | 100 |

***Caractéristiques CA***

| Orifice [mm] | Consommation électrique [VA] | | Hausse de température [ºC] | |
|---|---|---|---|---|
| | Ancien VXS | Nouveau VXS | Ancien VXS | Nouveau VXS |
| 10, 15 | 18 | 12 | 120 | 100 |
| 20, 25 | 20 | 15 | 120 | 100 |

SMC®

DOCUMENT DE TRANSITION

# Détails techniques

## ▪ Dimensions face-à-face

| Dimension d'orifice [mm] | B [mm] | |
|---|---|---|
| | Ancien VXS | Nouveau VXS |
| 10 | 50 | 57 |
| 15 | 63 | 70 |
| 20 | 80 | 71 |
| 25 | 90 | 95 |

*Dimensions différentes*

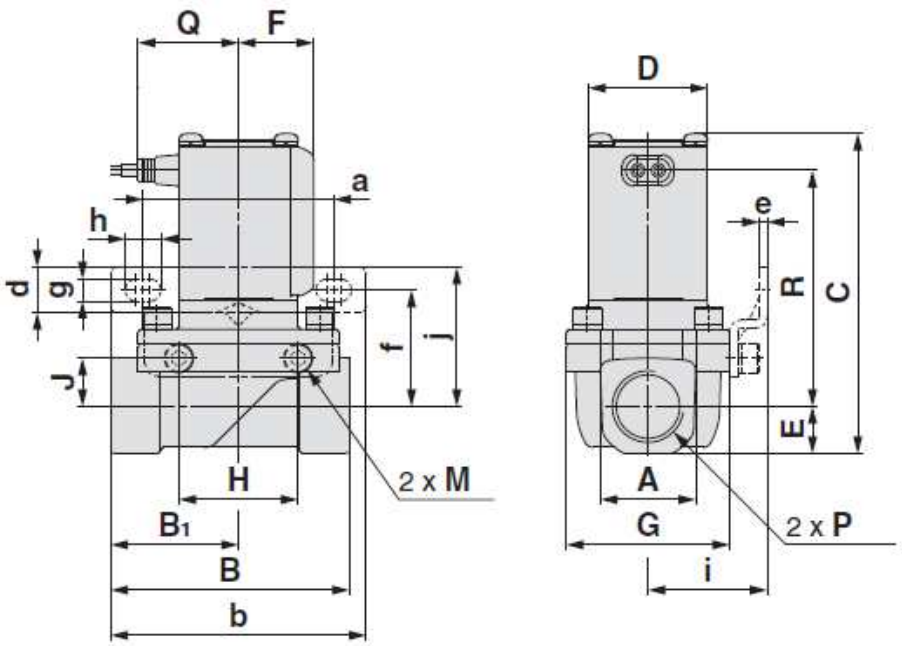


## ▪ Montage sur fixation et autres dimensions

| Dimension d'orifice [mm] | a [mm] | | b [mm] | | d [mm] | | e [mm] | |
|---|---|---|---|---|---|---|---|---|
| | Ancien VXS | Nouveau VXS | Ancien VXS | Nouveau VXS | Ancien VXS | Nouveau VXS | Ancien VXS | Nouveau VXS |
| 10 | 52 | 56 | 67 | 75 | 14 | 13,5 | 1,6 | 2,3 |
| 15 | 60 | 56 | 75 | 75 | 17 | 13,5 | 2,3 | 2,3 |
| 20 | 68 | 70,5 | 87 | 92 | 22 | 13,5 | 2,6 | 2,3 |
| 25 | 73 | 70,5 | 92 | 92 | 22 | 13,5 | 2,6 | 2,3 |

| Dimension d'orifice [mm] | f [mm] | | g [mm] | | h [mm] | | i [mm] | |
|---|---|---|---|---|---|---|---|---|
| | Ancien VXS | Nouveau VXS | Ancien VXS | Nouveau VXS | Ancien VXS | Nouveau VXS | Ancien VXS | Nouveau VXS |
| 10 | 22,5 | 30 | 5,5 | 6,5 | 7,5 | 10,5 | 28 | 31 |
| 15 | 28,5 | 34 | 6,5 | 6,5 | 8,5 | 10,5 | 35 | 35 |
| 20 | 37 | 39 | 6,5 | 6,5 | 9 | 10,5 | 43 | 43 |
| 25 | 40 | 41 | 6,5 | 6,5 | 9 | 10,5 | 45 | 45 |

SMC®