SMC
Expertise – Passion – Automation

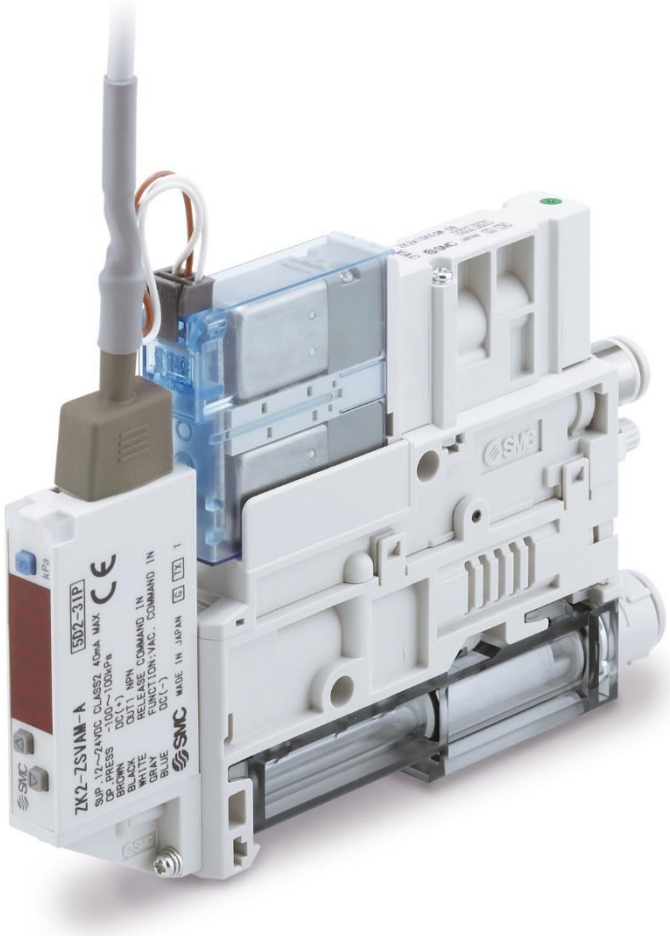

Umstellungsinformation

SERIE ZK2-A
Mehrstufen-Vakuumerzeuger

Optimierte Merkmale und damit verbundene Vorteile

Merkmale

- Verwendung der Serie V100 als Pilotventil anstelle von S070 (das Gehäuse des S070 war transparent, das neue Ventil V100 besitzt ein blaues Gehäuse)

Vorgänger ZK2

Neue Serie ZK2-A

***Es ist zu beachten, dass die Pilotventile keine Montagekompatibilität bieten**

Optimierte Merkmale und damit verbundene Vorteile

Merkmale

- Die Nachrüstung des Vakuumdrucksensors/-schalters und des Mehrfachanschlussplatten-DIN-Schienen-Anbausatzes ist möglich

Kundennutzen

- Flexibilität bei zukünftigen Produktaktualisierungen ohne die Notwendigkeit, ein neues Produkt zu kaufen.

Vakuumanschluss

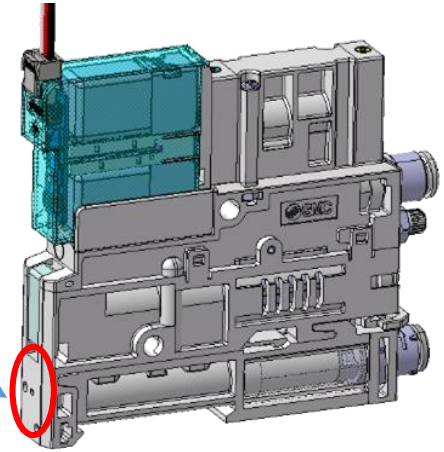

1- Wechsel zu konvexer Klammer zur Montage von Drucksensor/-schalter

① Wechsel zu konvexer Klammer für Montage des Drucksensors/−schalters

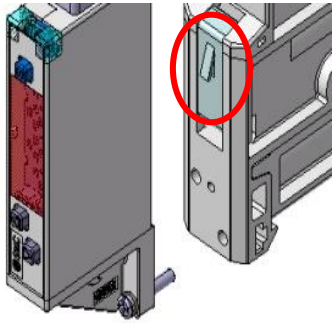

Klammer-Bestellnummer: ZK2-CL3-2-A

Herkömmliche ZK2

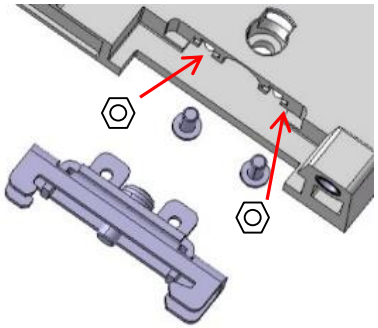

Neue Serie ZK2-A

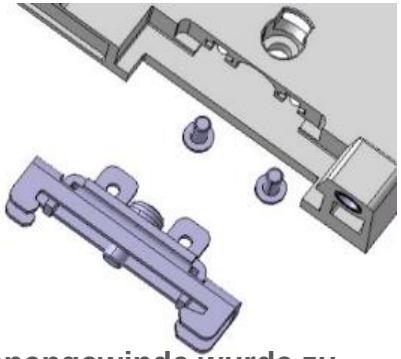

Innengewinde wurde zu Befestigungselement hinzugefügt, sodass keine Mutter benötigt wird

2- Filterbehälter. Wechsel zu Ausführung mit Vakuumanschluss

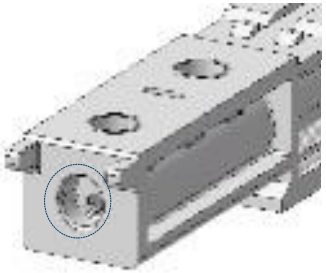

Klammer-Bestellnummer: Filterbehälter-Bestellnummer: ZK2-FC-P-A

EMC European Marketing Centre

Optimierte Merkmale und damit verbundene Vorteile

Merkmale

- Integration des Rückschlagventils in die Gehäusedichtung

Kundennutzen

- Verhinderung von Fehlern bei der Montage des Rückschlagventils und Herunterfallen beim Austausch des Filterbehälters

Vorgänger ZK2

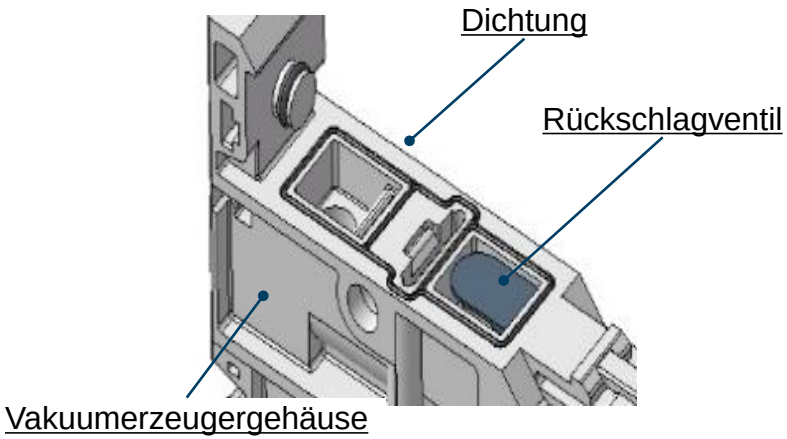

Separate Dichtung und Rückschlagventil

Neue Serie ZK2-A

1 Rückschlagventil

2 Rückschlagventile

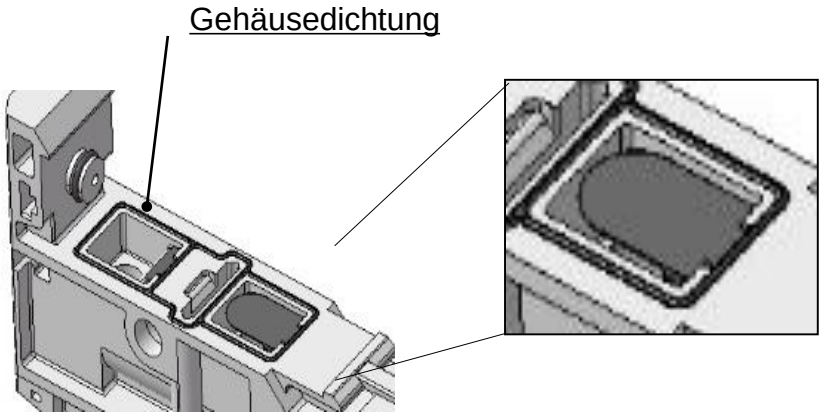

Integriertes Rückschlagventil und Dichtung

Optimierte Merkmale und damit verbundene Vorteile

Merkmale

- Standardmäßig mit langer Kontermutter verfügbar
- 18 mm längere Kontermutter.

Kundennutzen

- Verbesserte Kontrolle des Durchflusses
- Besserer Zugang zur Einstellnadel bei Mehrfachanschlussplatten
- Die lange Mutter kann mit einem Schraubendreher angezogen werden.

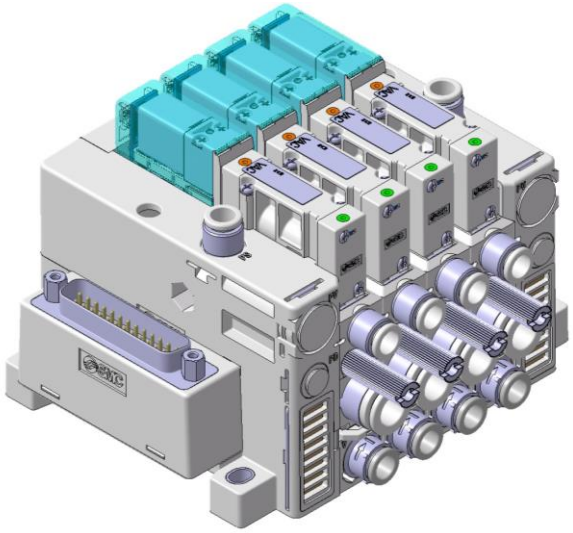

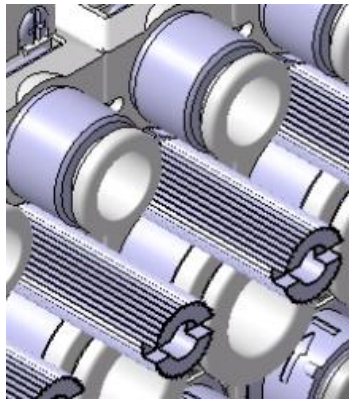

EMC
European Marketing Centre

Vorsichtsmaßnahmen bei der Montage

- Die Montageausstattung ist austauschbar mit dem aktuellen Modell
- Sowohl die einzelne Vakuumerzeugereinheit als auch die Mehrfachanschlussplatte besitzen dieselben Befestigungsbohrungsabstände und Anschlussgrößen.
- Neue Befestigungsbohrungen an der Oberseite ermöglichen im Vergleich zum bestehenden Produkt eine einfachere Montage.

Herkömmliche ZK2 **Neue Serie ZK2-A**

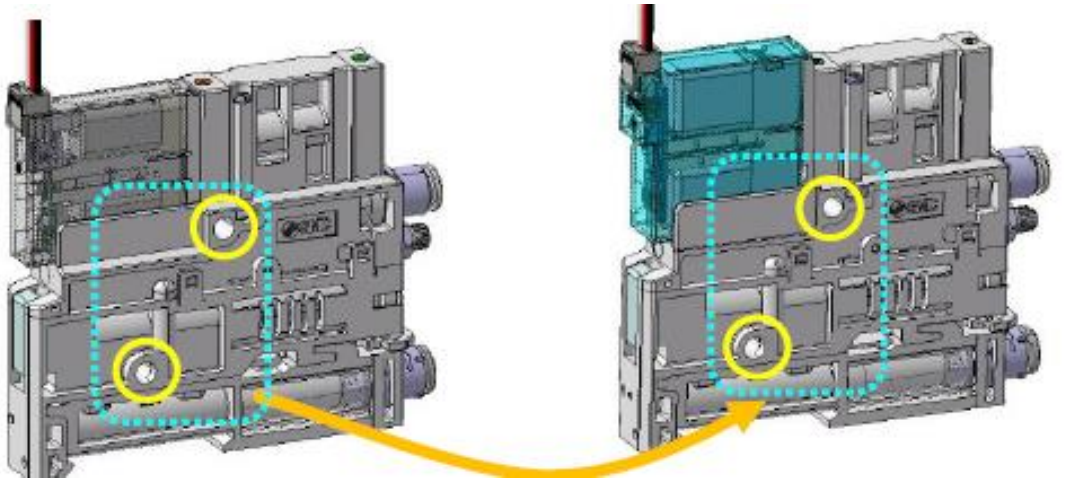

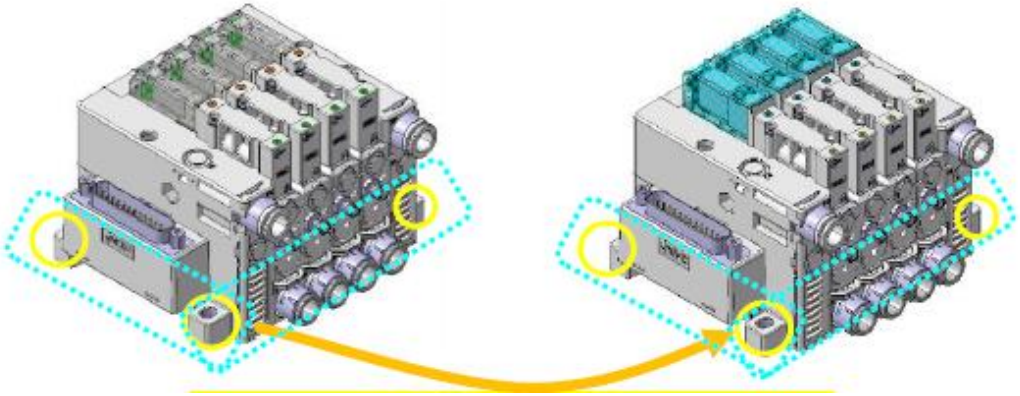

Vorsichtsmaßnahmen bei der Montage

- Neue Ventilbaugruppe kann nicht in die bestehende Vakuumerzeugereinheit eingepasst werden.
- Das Pilotventil V100 ist breiter als das bisherige Pilotventil S070:

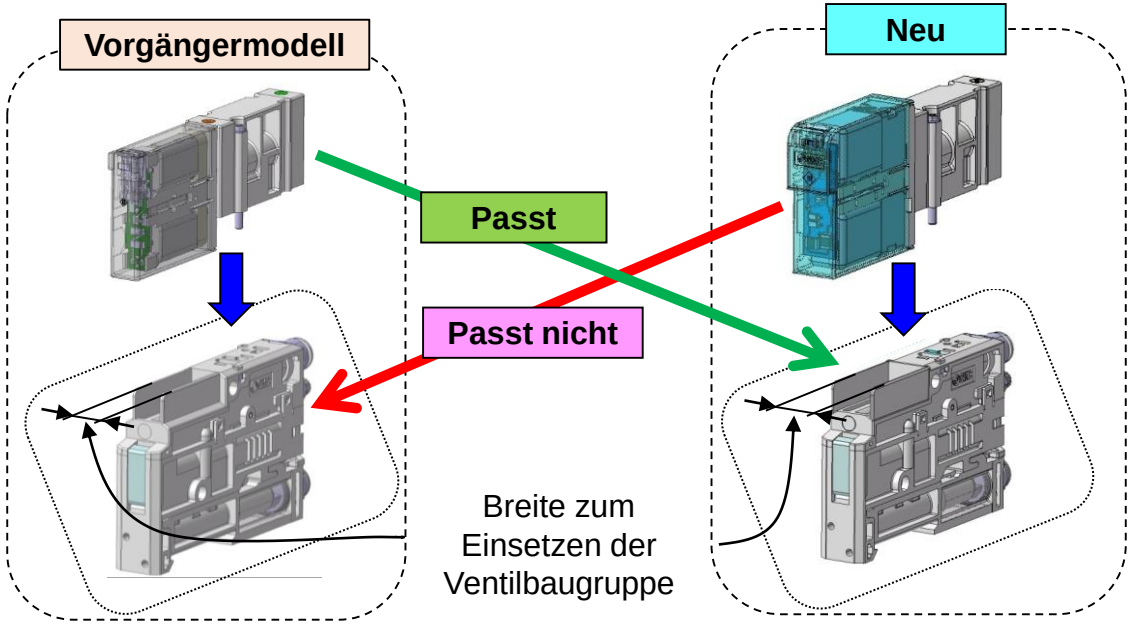

Vorsichtsmaßnahmen bei der Montage

- Neues Ventil passt in mittlere Stationen der bestehenden Mehrfachanschlussplatte

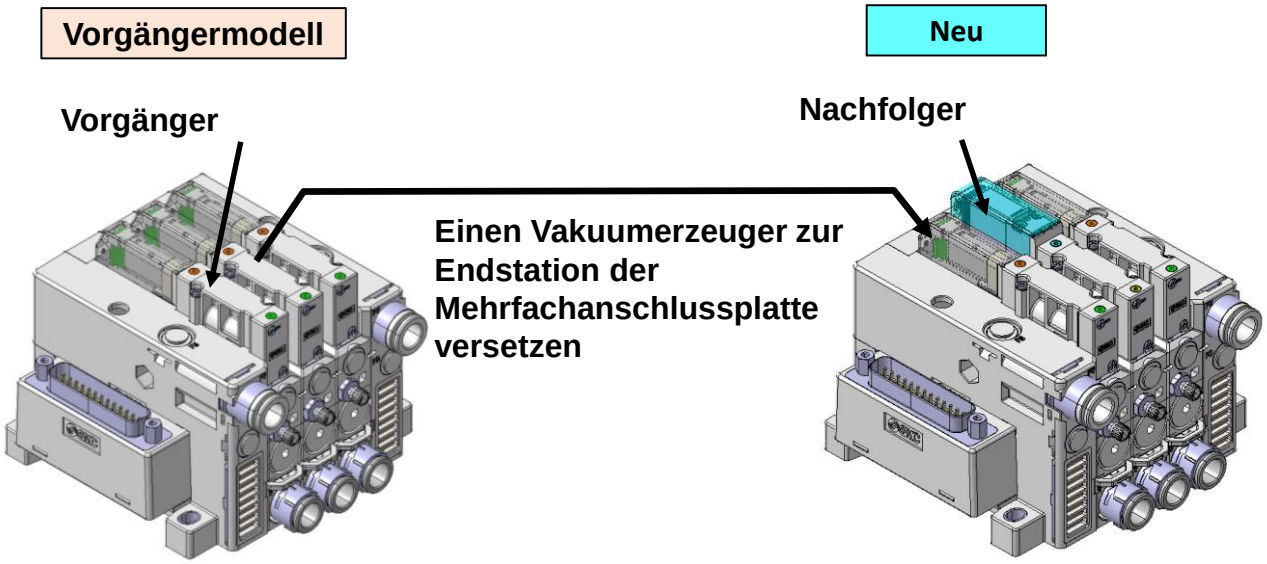

Vorsichtsmaßnahmen bei der Montage

- Neues Ventil passt nicht in die erste und nicht in die letzten Station der bestehenden Mehrfachanschlussplatte

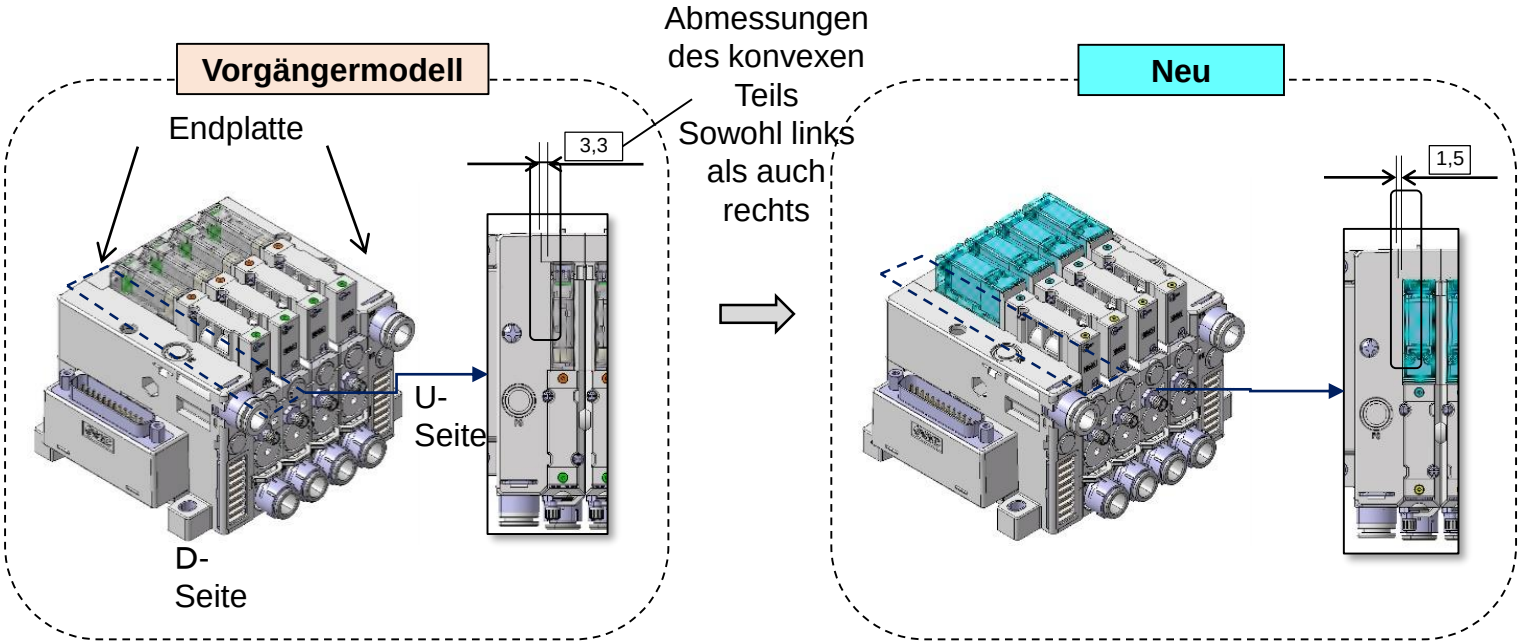

Vorsichtsmaßnahmen bei der Montage

- Die Endplatte muss ersetzt werden, um den neuen Vakuumerzeuger in der ersten oder letzten Station der vorhandenen Mehrfachanschlussplatte montieren zu können

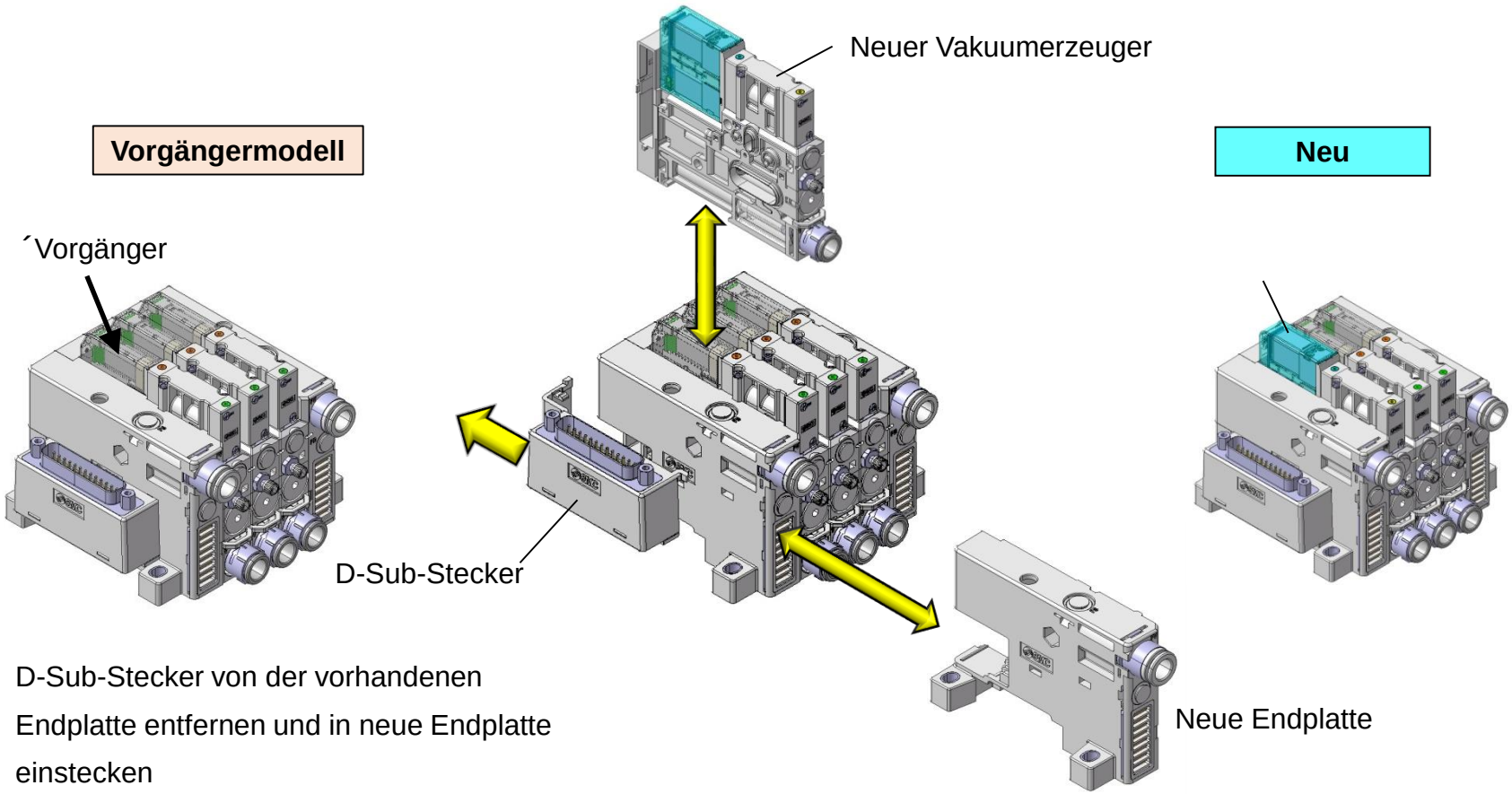

D-Sub-Stecker von der vorhandenen Endplatte entfernen und in neue Endplatte einstecken

EMC
European Marketing Centre

Standardspezifikation

Die wichtigsten Spezifikationen bleiben gegenüber dem Vorgänger Produkt unverändert.

	ZK2□07	ZK2□10	ZK2□12	ZK2□15
Schalldämpferentlüftung/ gemeinsame Entlüftung max. Saugvolumenstrom	29 l/min	44 l/min	61 l/min	67 l/min
Hochleistungs-Schalldämpferentlüftung max. Saugvolumenstrom:	34 l/min	56 l/min	72 l/min	83 l/min
Luftverbrauch	24 l/min	40 l/min	58 l/min	90 l/min
max. Vakuum	-91 kPa			
Betriebsdruckbereich	0,1 bis 0,5 Mpa			
Standard-Betriebsdruck	0,35 MPa			0,40 MPa